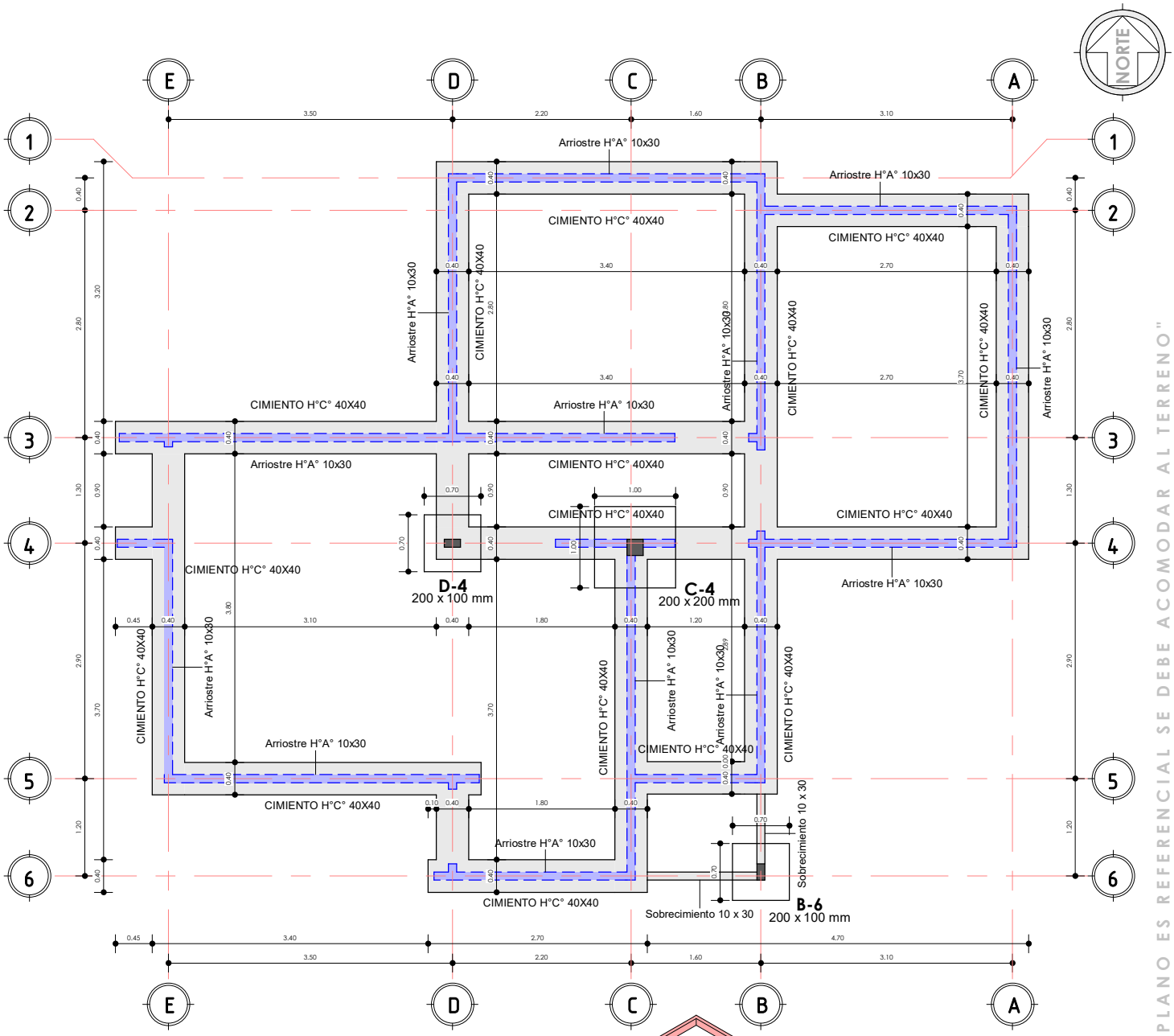

1 AR-01 PLANO DE CIMIENTOS
1 : 75

2 AR-01 MOD ES

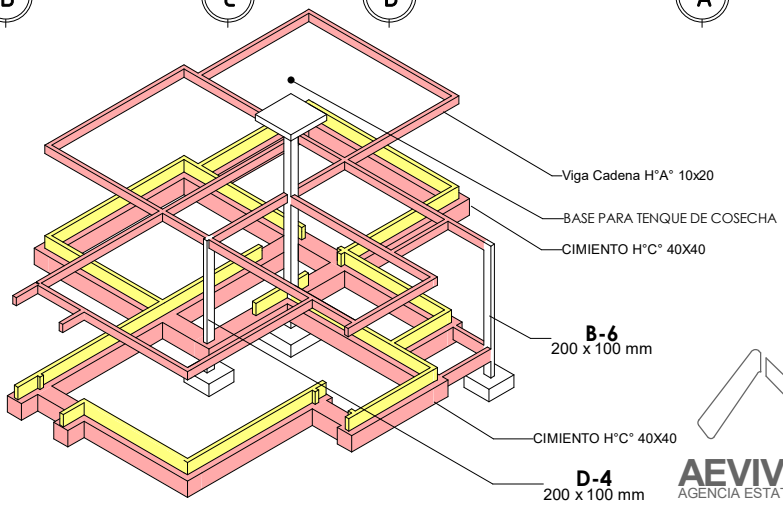

"EL PLANO ES REFERENCIAL SE DEBE ACOMODAR AL TERRENO"

PLANO DE CIMIENTOS

1 : 75 / PROPUESTA DE EMPLAZAMIENTO

AEVIVIENDA
AGENCIA ESTATAL DE VIVIENDA

PROYECTO DE VIVIENDA CUALITATIVA EN EL MUNICIPIO DE CARANAVI -FASE(XII) 2024- LA PAZ

ZONAS / URBANIZACIONES: ALTO CHUÑA, LA COLMENA, AGUA VERDE, FISCAL LA FLORIDA, VILLA VICTORIA A, VILLA VICTORIA B, VILLA VICTORIA C, BELLO HORIZONTES, CORDILLERA NOR ESTE, 10 DE FEBRERO, UNION PROGRESO, SANTIAGO 2DO, PUMIRI, COLLASUYO, BUEN PASTOR, 25 ABRIL, 26 ABRIL, FLOR HUA	MUNICIPIO: CARANAVI		FECHA: DICIEMBRE 2024
PROVINCIA: CARANAVI	DEPARTAMENTO: LA PAZ	DISEÑO ARQUITECTONICO:	SUPERFICIE: 64.44 m2
		REVISADO Y APROBADO:	LAMINA: AR-01

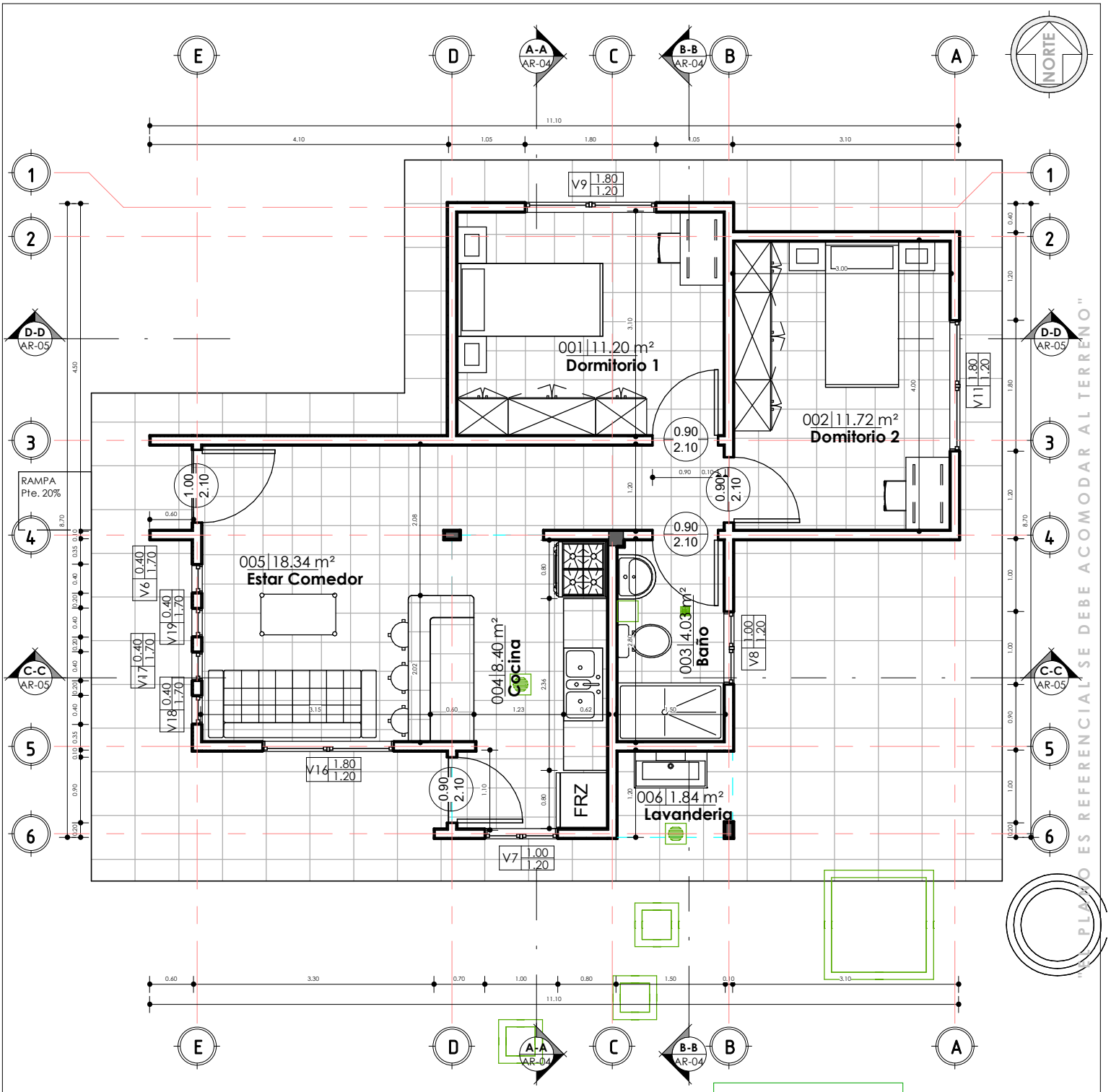

1 PLANTA BAJA
AR-02 1 : 75

JG_Tabla de planificación de habitaciones

N°	Nombre	Área
001	Dormitorio 1	11.2
002	Domitorio 2	11.72
003	Baño	4.03
004	Cocina	8.4
005	Estar Comedor	18.34
006	Lavanderia	1.84
PLANTA BAJA: 6		55.53

PLANO DE PLANTA ACOTADA

1 : 75 / PROPUESTA DE EMPLAZAMIENTO

AEVIVIENDA
AGENCIA ESTATAL DE VIVIENDA

PROYECTO DE VIVIENDA CUALITATIVA EN EL MUNICIPIO DE CARANAVI -FASE(XII) 2024- LA PAZ

AEVIVIENDA

ZONAS / URBANIZACIONES:	MUNICIPIO:			FECHA:
ALTO CHUÑA, LA COLMENA, AGUA VERDE, FISCAL LA FLORIDA, VILLA VICTORIA A, VILLA VICTORIA B, VILLA VICTORIA C, BELLO HORIZONTES, CORDILLERA NOR ESTE, 10 DE FEBRERO, UNION PROGRESO, SANTIAGO 2DO, PUMIRI, COLLASUYO, BUEN PASTOR, 25 ABRIL, 26 ABRIL, FLOR HUA	CARANAVI			DICIEMBRE 2024
PROVINCIA:	DEPARTAMENTO:			SUPERFICIE:
CARANAVI	LA PAZ	DISEÑO ARQUITECTONICO:	REVISADO Y APROBADO:	64.44 m2
				LAMINA: AR-02

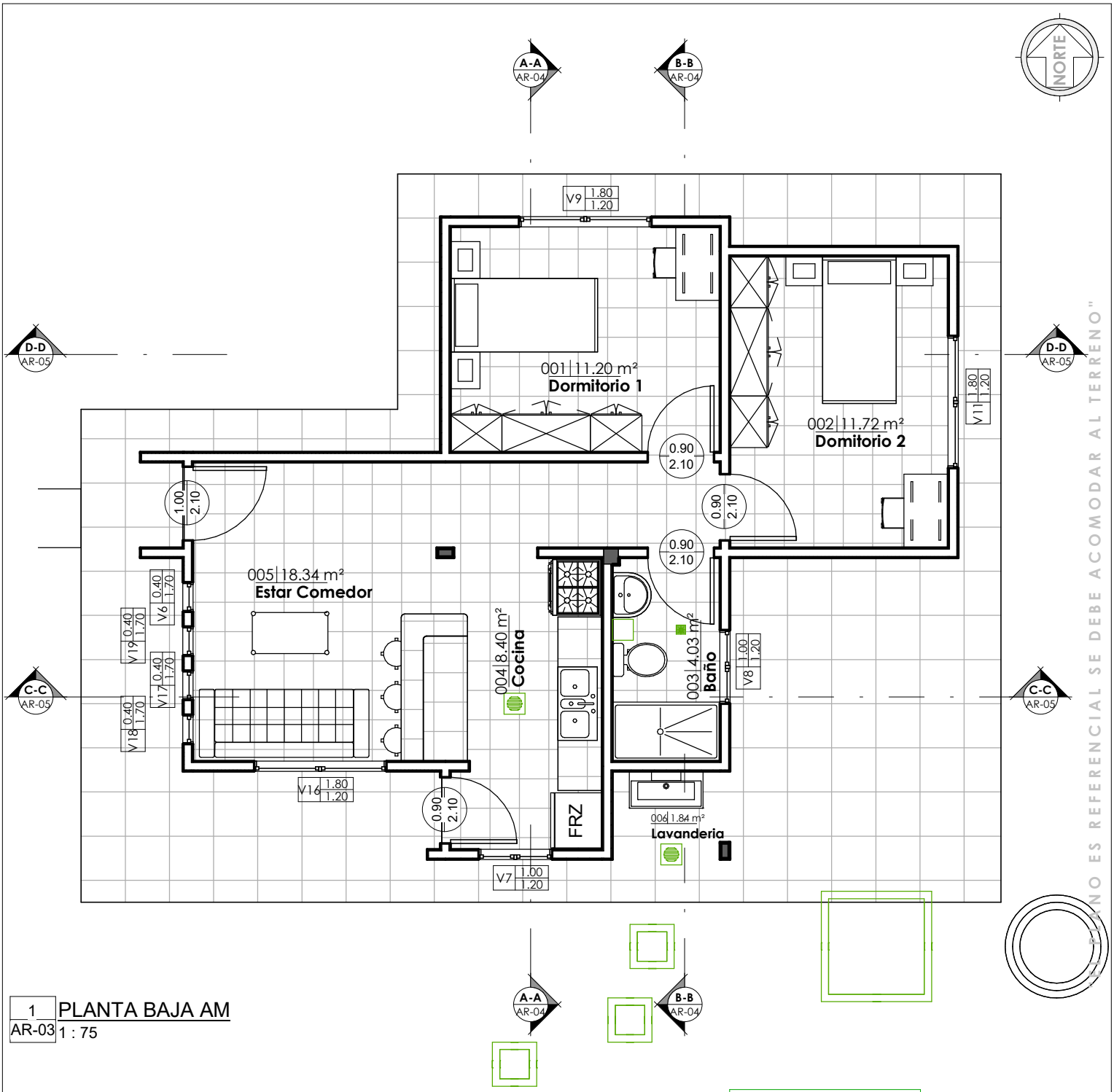

1 AR-03 PLANTA BAJA AM
1 : 75

JG_Tabla de planificación de habitaciones		
N°	Nombre	Área
001	Dormitorio 1	11.2
002	Domitorio 2	11.72
003	Baño	4.03
004	Cocina	8.4
005	Estar Comedor	18.34
006	Lavanderia	1.84
PLANTA BAJA: 6		55.53

PLANO AMOBLADO

1 : 75 / PROPUESTA DE EMPLAZAMIENTO

AEVIVIENDA
AGENCIA ESTATAL DE VIVIENDA

AEVIVIENDA

PROYECTO DE VIVIENDA CUALITATIVA EN EL MUNICIPIO DE CARANAVI -FASE(XII) 2024- LA PAZ

ZONAS / URBANIZACIONES:	MUNICIPIO:			FECHA:
ALTO CHUÑA, LA COLMENA, AGUA VERDE, FISCAL LA FLORIDA, VILLA VICTORIA A, VILLA VICTORIA B, VILLA VICTORIA C, BELLO HORIZONTES, CORDILLERA NOR ESTE, 10 DE FEBRERO, UNION PROGRESO, SANTIAGO 2DO, PUMIRI, COLLASUYO, BUEN PASTOR, 25 ABRIL, 26 ABRIL, FLOR HUA	CARANAVI			DICIEMBRE 2024
PROVINCIA:	DEPARTAMENTO:			SUPERFICIE:
CARANAVI	LA PAZ	DISEÑO ARQUITECTONICO:	REVISADO Y APROBADO:	64.44 m2
				LAMINA: AR-03

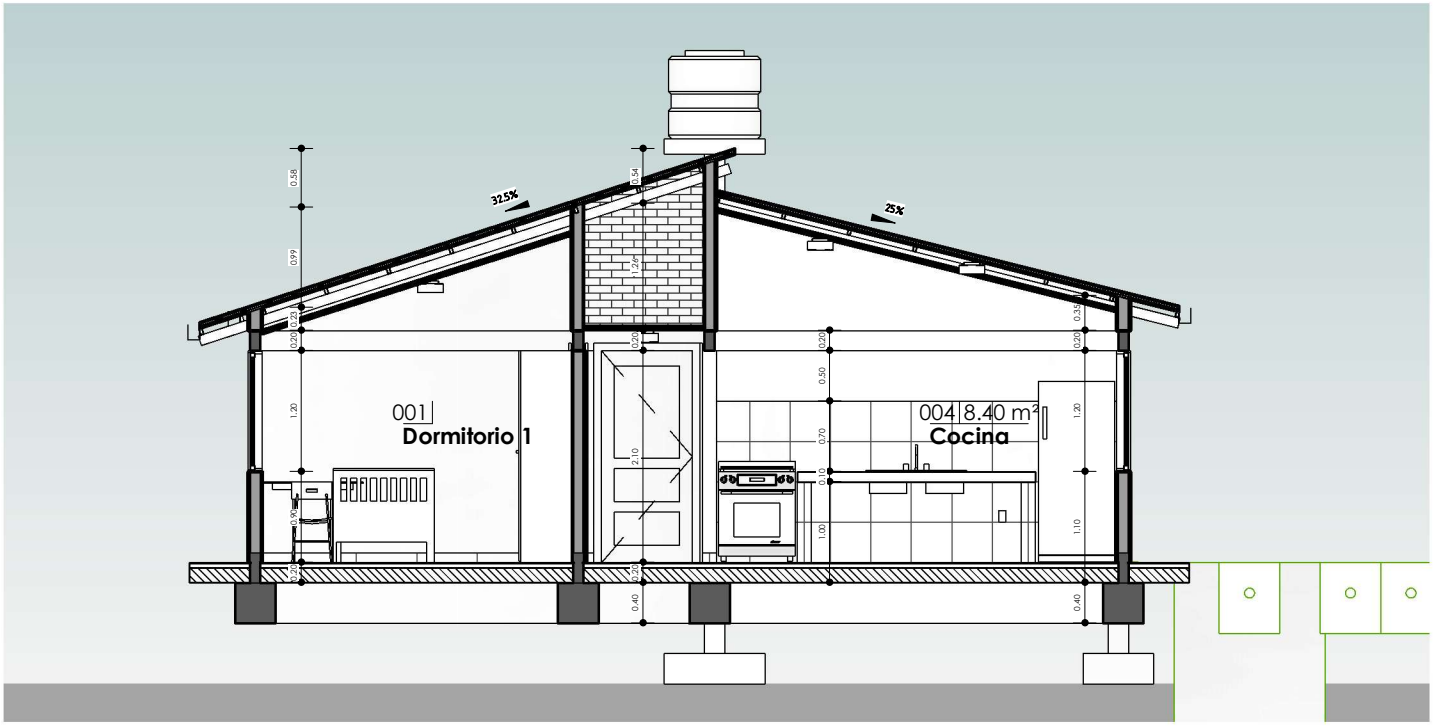

1 AR-04 A-A
1 : 75

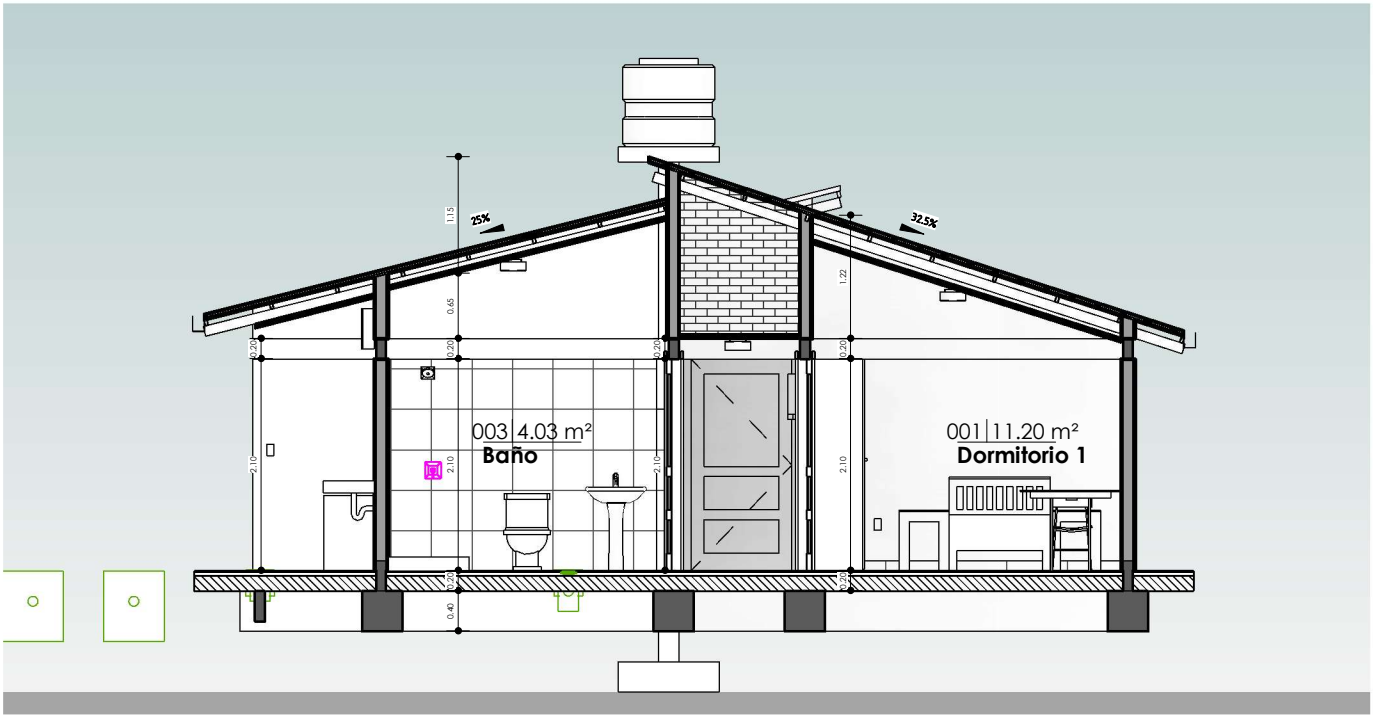

2 AR-04 B-B
1 : 75

"EL PLANO ES REFERENCIAL SE DEBE ACOMODAR AL TERRENO"

PLANO DE SECCIONES A-A & B-B

1 : 75 / PROPUESTA DE EMPLAZAMIENTO

AEVIVIENDA
AGENCIA ESTATAL DE VIVIENDA

AEVIVIENDA

PROYECTO DE VIVIENDA CUALITATIVA EN EL MUNICIPIO DE CARANAVI -FASE(XII) 2024- LA PAZ

ZONAS / URBANIZACIONES: ALTO CHUÑA, LA COLMENA, AGUA VERDE, FISCAL LA FLORIDA, VILLA VICTORIA A, VILLA VICTORIA B, VILLA VICTORIA C, BELLO HORIZONTES, CORDILLERA NOR ESTE, 10 DE FEBRERO, UNION PROGRESO, SANTIAGO 2DO, PUMIRI, COLLASUYO, BUEN PASTOR, 25 ABRIL, 26 ABRIL, FLOR HUA	MUNICIPIO: CARANAVI			FECHA: DICIEMBRE 2024
PROVINCIA: CARANAVI	DEPARTAMENTO: LA PAZ	DISEÑO ARQUITECTONICO:	REVISADO Y APROBADO:	SUPERFICIE: 64.44 m2
				LAMINA: AR-04

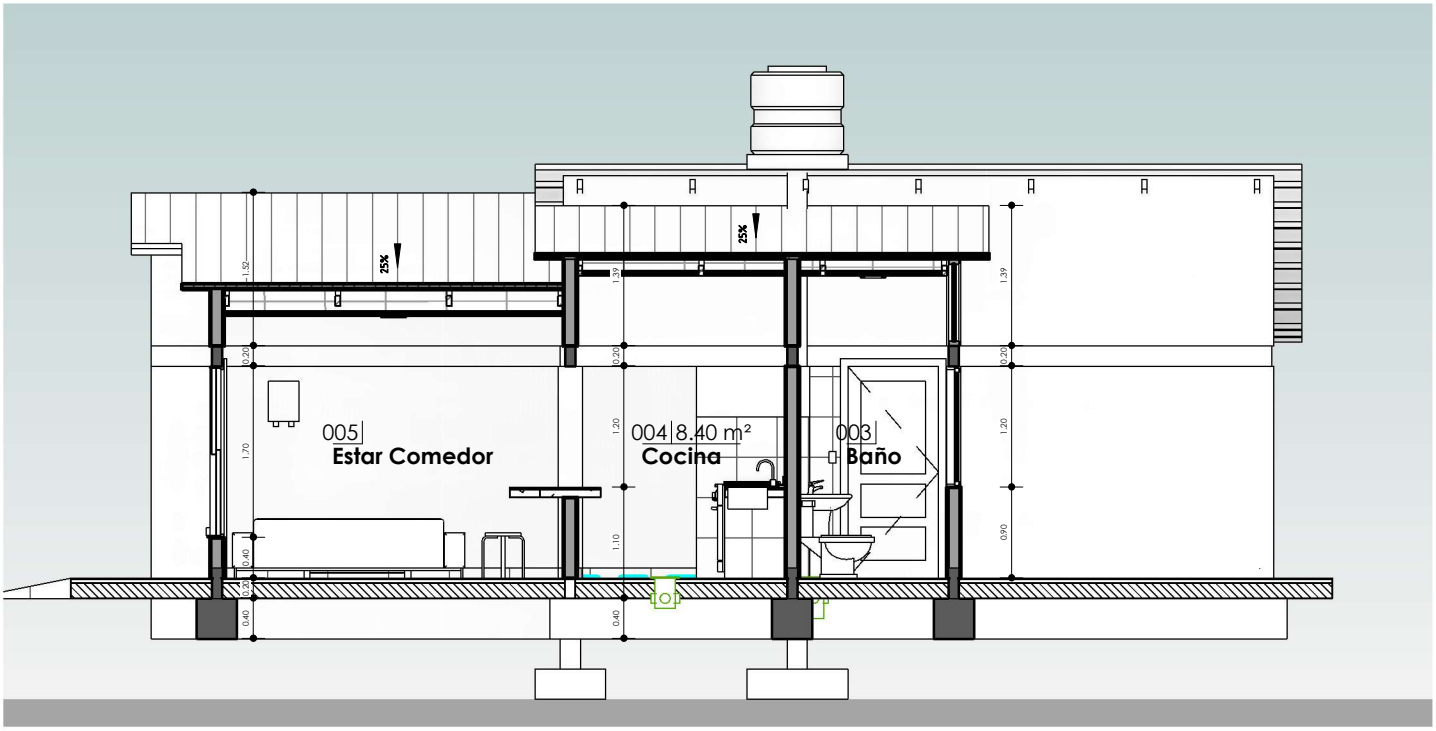

1 C-C
AR-05 1 : 75

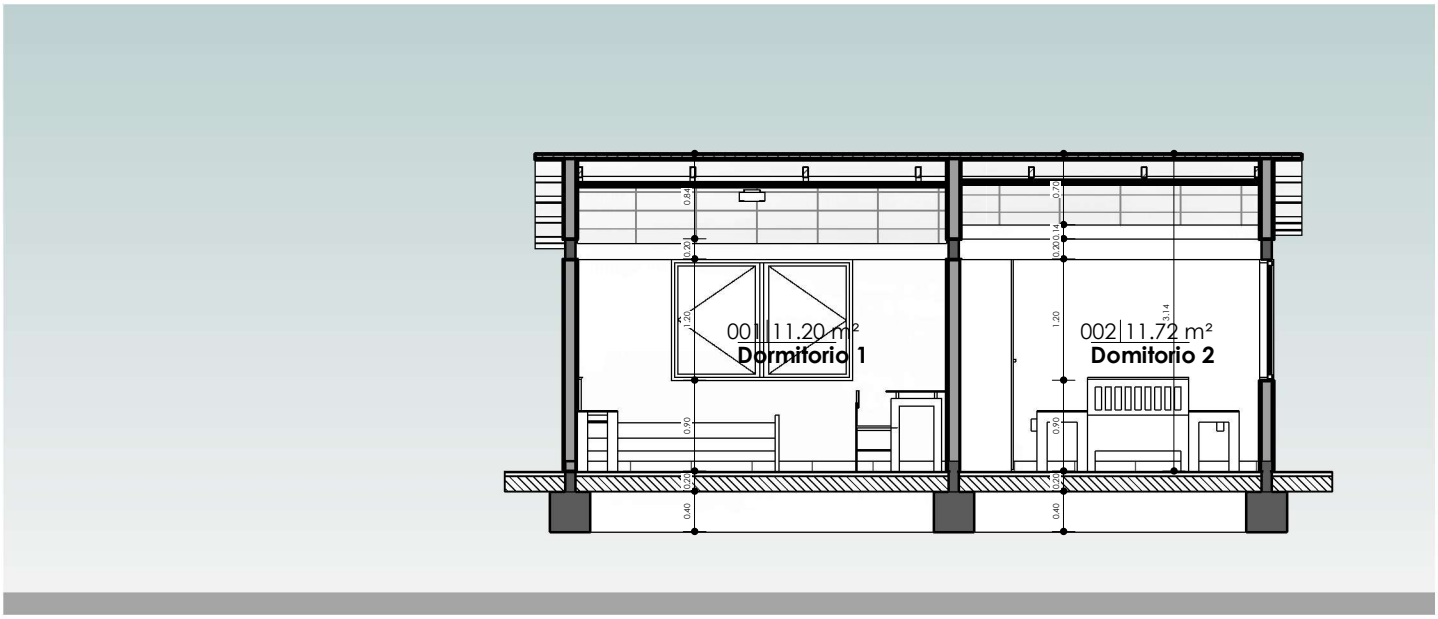

2 D-D
AR-05 1 : 75

"EL PLANO ES REFERENCIAL SE DEBE ACOMODAR AL TERRENO"

PLANO DE SECCIONES C-C & D-D

1 : 75 / PROPUESTA DE EMPLAZAMIENTO

AEVIVIENDA
AGENCIA ESTATAL DE VIVIENDA

AEVIVIENDA

PROYECTO DE VIVIENDA CUALITATIVA EN EL MUNICIPIO DE CARANAVI -FASE(XII) 2024- LA PAZ

ZONAS / URBANIZACIONES: ALTO CHUÑA, LA COLMENA, AGUA VERDE, FISCAL LA FLORIDA, VILLA VICTORIA A, VILLA VICTORIA B, VILLA VICTORIA C, BELLO HORIZONTES, CORDILLERA NOR ESTE, 10 DE FEBRERO, UNION PROGRESO, SANTIAGO 2DO, PUMIRI, COLLASUYO, BUEN PASTOR, 25 ABRIL, 26 ABRIL, FLOR HUA	MUNICIPIO: CARANAVI			FECHA: DICIEMBRE 2024
PROVINCIA: CARANAVI	DEPARTAMENTO: LA PAZ	DISEÑO ARQUITECTONICO:	REVISADO Y APROBADO:	SUPERFICIE: 64.44 m2
				LAMINA: AR-05

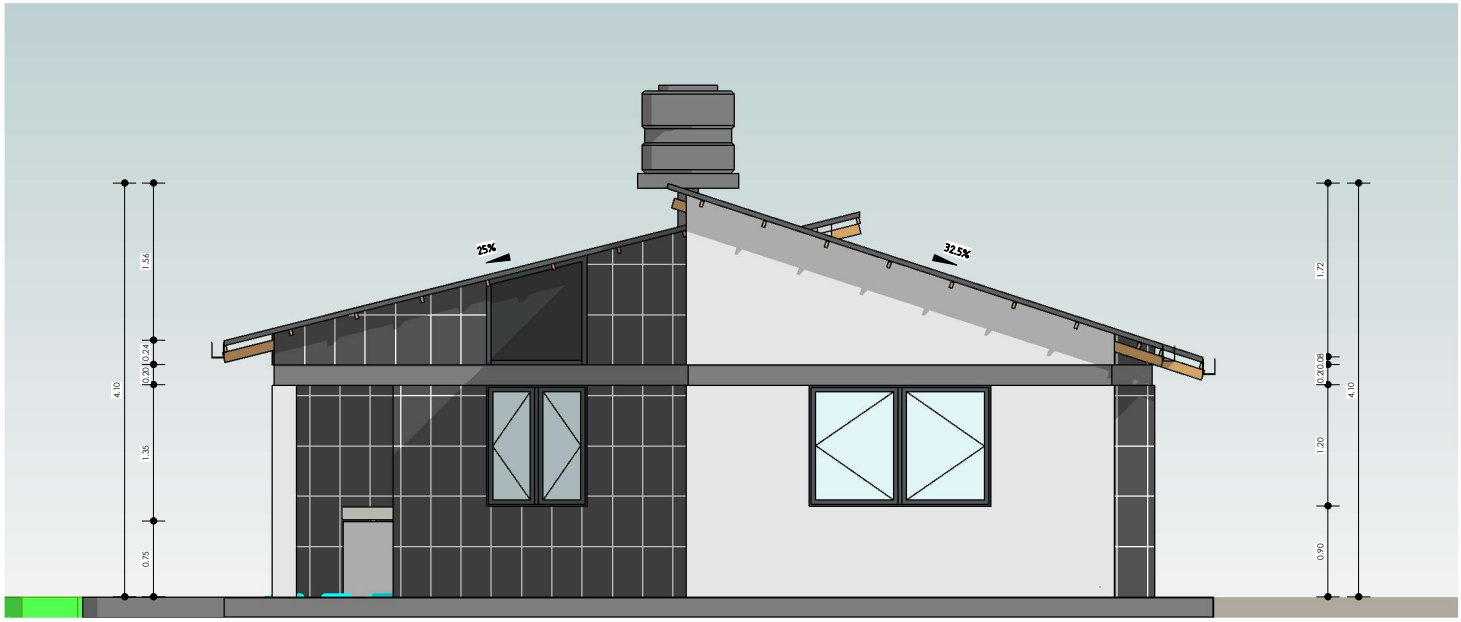

1 Este
AR-06 1 : 75

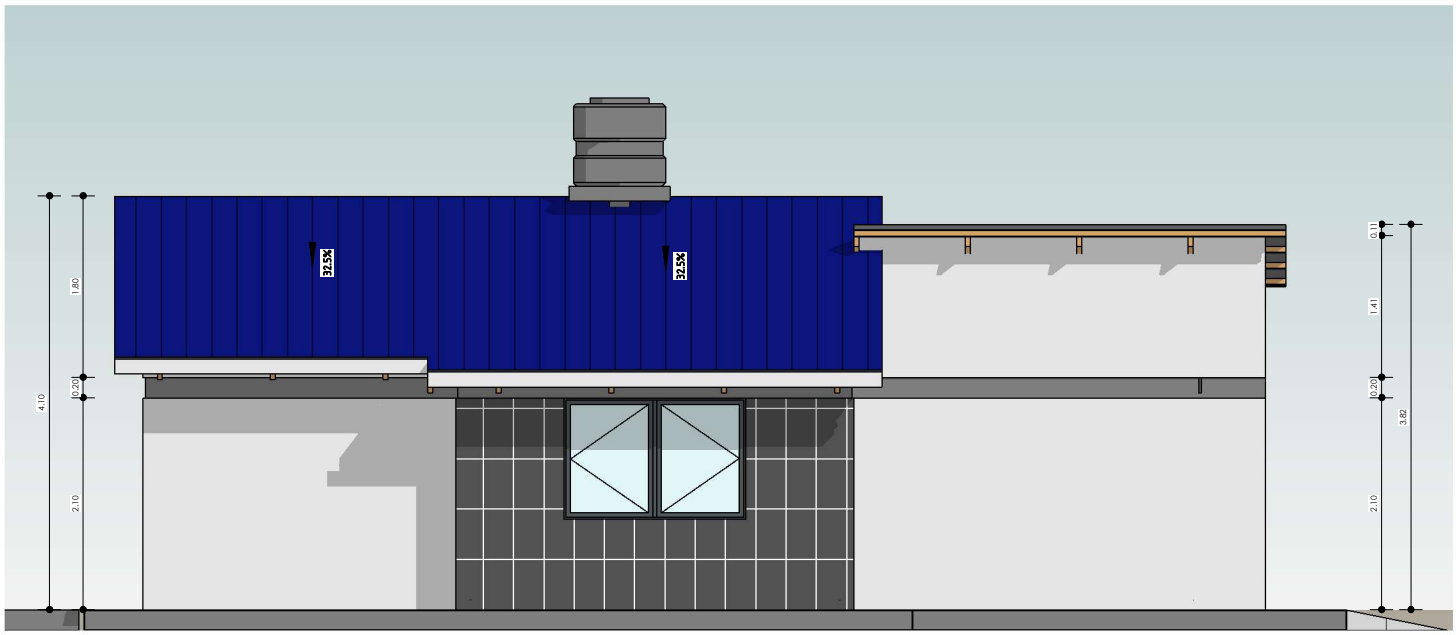

2 Norte
AR-06 1 : 75

"EL PLANO ES REFERENCIAL SE DEBE ACOMODAR AL TERRENO"

PLANO DE ALZADOS

1 : 75 / PROPUESTA DE EMPLAZAMIENTO

AEVIVIENDA
AGENCIA ESTATAL DE VIVIENDA

AEVIVIENDA

PROYECTO DE VIVIENDA CUALITATIVA EN EL MUNICIPIO DE CARANAVI -FASE(XII) 2024- LA PAZ

ZONAS / URBANIZACIONES: ALTO CHUÑA, LA COLMENA, AGUA VERDE, FISCAL LA FLORIDA, VILLA VICTORIA A, VILLA VICTORIA B, VILLA VICTORIA C, BELLO HORIZONTES, CORDILLERA NOR ESTE, 10 DE FEBRERO, UNION PROGRESO, SANTIAGO 2DO, PUMIRI, COLLASUYO, BUEN PASTOR, 25 ABRIL, 26 ABRIL, FLOR HUA	MUNICIPIO: CARANAVI			FECHA: DICIEMBRE 2024
PROVINCIA: CARANAVI	DEPARTAMENTO: LA PAZ	DISEÑO ARQUITECTONICO:	REVISADO Y APROBADO:	SUPERFICIE: 64.44 m2
				LAMINA: AR-06

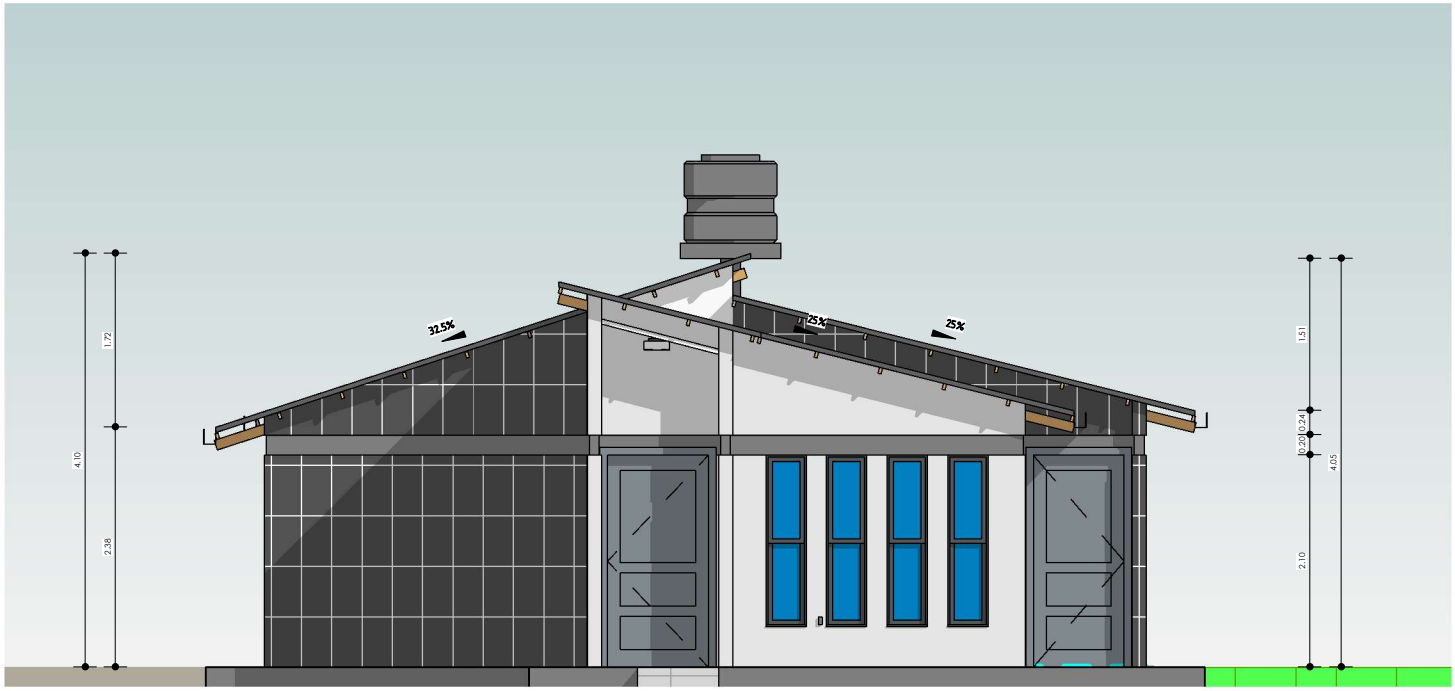

1 AR-07 **Oeste**
1 : 75

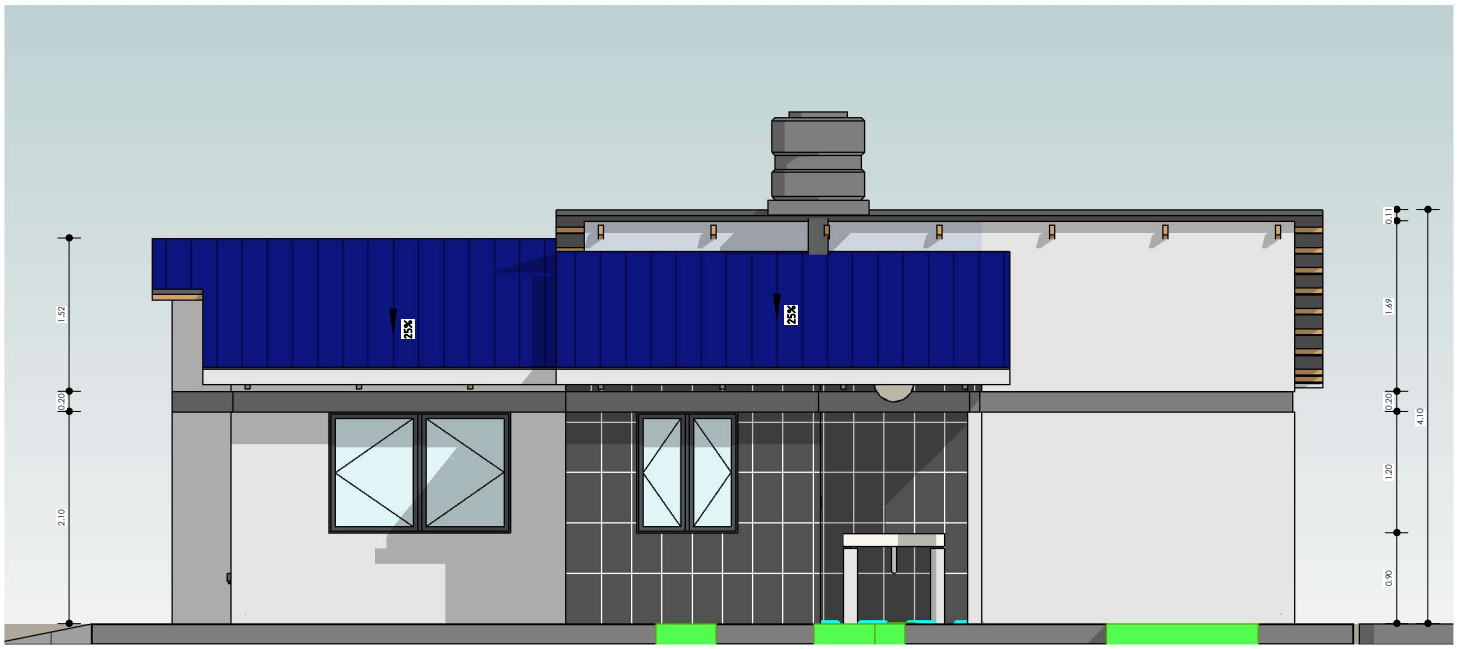

2 AR-07 **Sur**
1 : 75

"EL PLANO ES REFERENCIAL SE DEBE ACOMODAR AL TERRENO"

PLANO DE ALZADOS

1 : 75 / PROPUESTA DE EMPLAZAMIENTO

AEVIVIENDA
AGENCIA ESTATAL DE VIVIENDA

AEVIVIENDA

PROYECTO DE VIVIENDA CUALITATIVA EN EL MUNICIPIO DE CARANAVI -FASE(XII) 2024- LA PAZ

ZONAS / URBANIZACIONES: ALTO CHUÑA, LA COLMENA, AGUA VERDE, FISCAL LA FLORIDA, VILLA VICTORIA A, VILLA VICTORIA B, VILLA VICTORIA C, BELLO HORIZONTES, CORDILLERA NOR ESTE, 10 DE FEBRERO, UNION PROGRESO, SANTIAGO 2DO, PUMIRI, COLLASUYO, BUEN PASTOR, 25 ABRIL, 26 ABRIL, FLOR HUA	MUNICIPIO: CARANAVI			FECHA: DICIEMBRE 2024
PROVINCIA: CARANAVI	DEPARTAMENTO: **LA PAZ**	DISEÑO ARQUITECTONICO:	REVISADO Y APROBADO:	SUPERFICIE: 64.44 m2
				LAMINA: **AR-07**

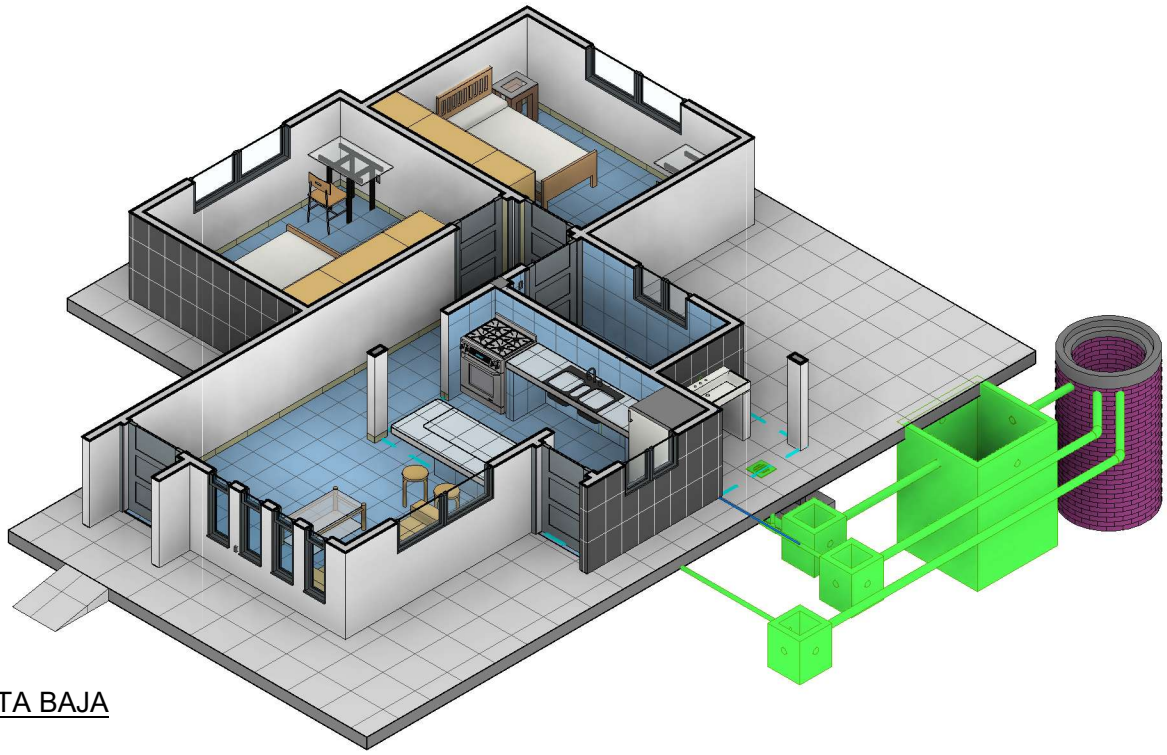

2
AR-08
MODELO PLANTA BAJA

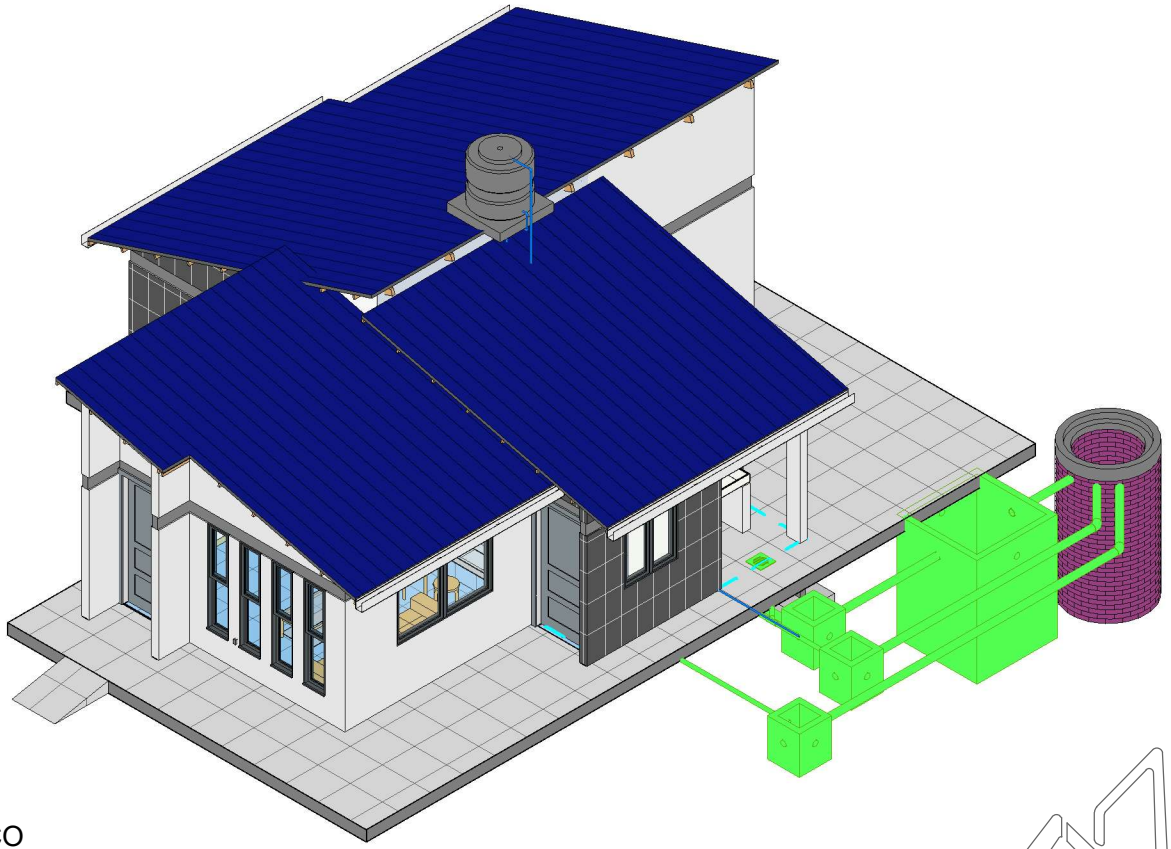

1
AR-08
MODELO ARQUITECTONICO

"EL PLANO ES REFERENCIAL SE DEBE ACOMODAR AL TERRENO"

MODELOS ARQUITECTONICOS

/ PROPUESTA DE EMPLAZAMIENTO

AEVIVIENDA
AGENCIA ESTATAL DE VIVIENDA

AEVIVIENDA

PROYECTO DE VIVIENDA CUALITATIVA EN EL MUNICIPIO DE CARANAVI -FASE(XII) 2024- LA PAZ

ZONAS / URBANIZACIONES: ALTO CHUÑA, LA COLMENA, AGUA VERDE, FISCAL LA FLORIDA, VILLA VICTORIA A, VILLA VICTORIA B, VILLA VICTORIA C, BELLO HORIZONTES, CORDILLERA NOR ESTE, 10 DE FEBRERO, UNION PROGRESO, SANTIAGO 2DO, PUMIRI, COLLASUYO, BUEN PASTOR, 25 ABRIL, 26 ABRIL, FLOR HUA	MUNICIPIO: CARANAVI			FECHA: DICIEMBRE 2024
PROVINCIA: CARANAVI	DEPARTAMENTO: LA PAZ	DISEÑO ARQUITECTONICO:	REVISADO Y APROBADO:	SUPERFICIE: 64.44 m2
				LAMINA: AR-08

1
AR-09
PERSPECTIVA POSTERIOR

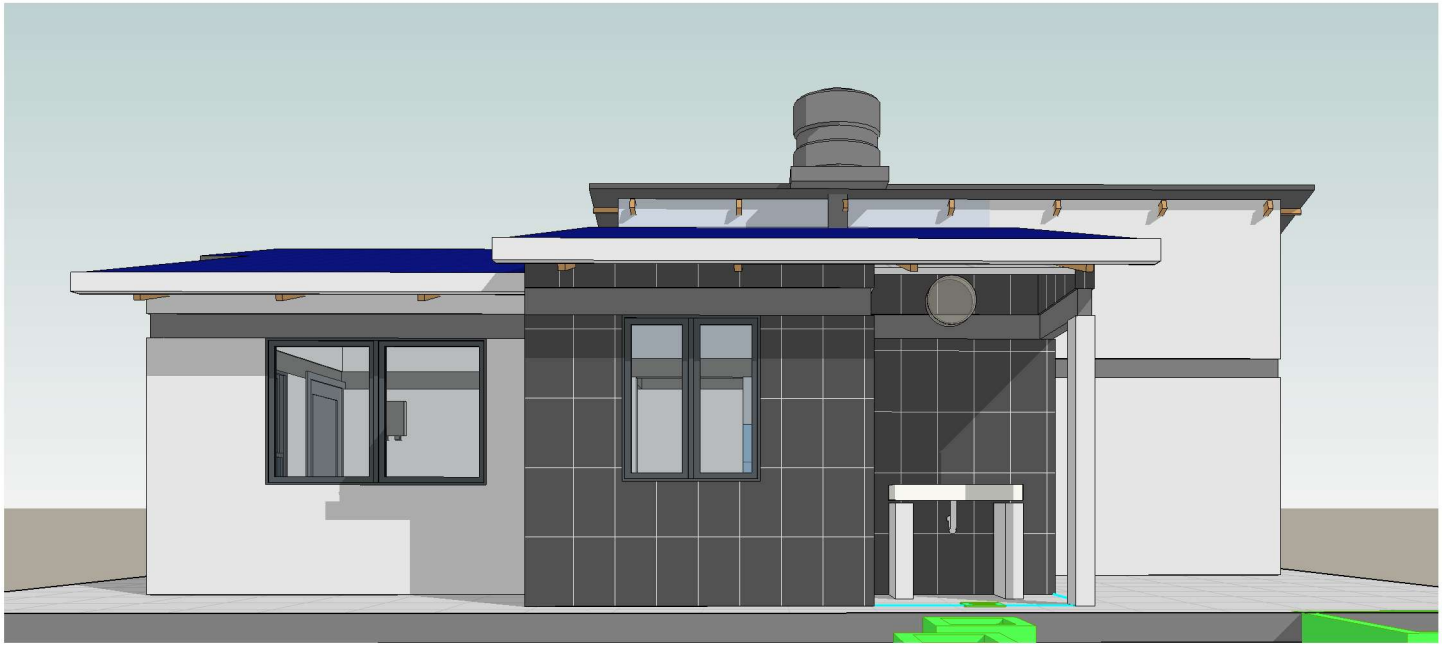

2
AR-09
PERSPECTIVA LATERAL IZQUIERDO

"EL PLANO ES REFERENCIAL SE DEBE ACOMODAR AL TERRENO"

PLANO DE PERSPECTIVAS

/ PROPUESTA DE EMPLAZAMIENTO

AEVIVIENDA
AGENCIA ESTATAL DE VIVIENDA

AEVIVIENDA

PROYECTO DE VIVIENDA CUALITATIVA EN EL MUNICIPIO DE CARANAVI -FASE(XII) 2024- LA PAZ

ZONAS / URBANIZACIONES: ALTO CHUÑA, LA COLMENA, AGUA VERDE, FISCAL LA FLORIDA, VILLA VICTORIA A, VILLA VICTORIA B, VILLA VICTORIA C, BELLO HORIZONTES, CORDILLERA NOR ESTE, 10 DE FEBRERO, UNION PROGRESO, SANTIAGO 2DO, PUMIRI, COLLASUYO, BUEN PASTOR, 25 ABRIL, 26 ABRIL, FLOR HUA	MUNICIPIO: CARANAVI			FECHA: DICIEMBRE 2024
PROVINCIA: CARANAVI	DEPARTAMENTO: LA PAZ	DISEÑO ARQUITECTONICO:	REVISADO Y APROBADO:	SUPERFICIE: 64.44 m2
				LAMINA: AR-09

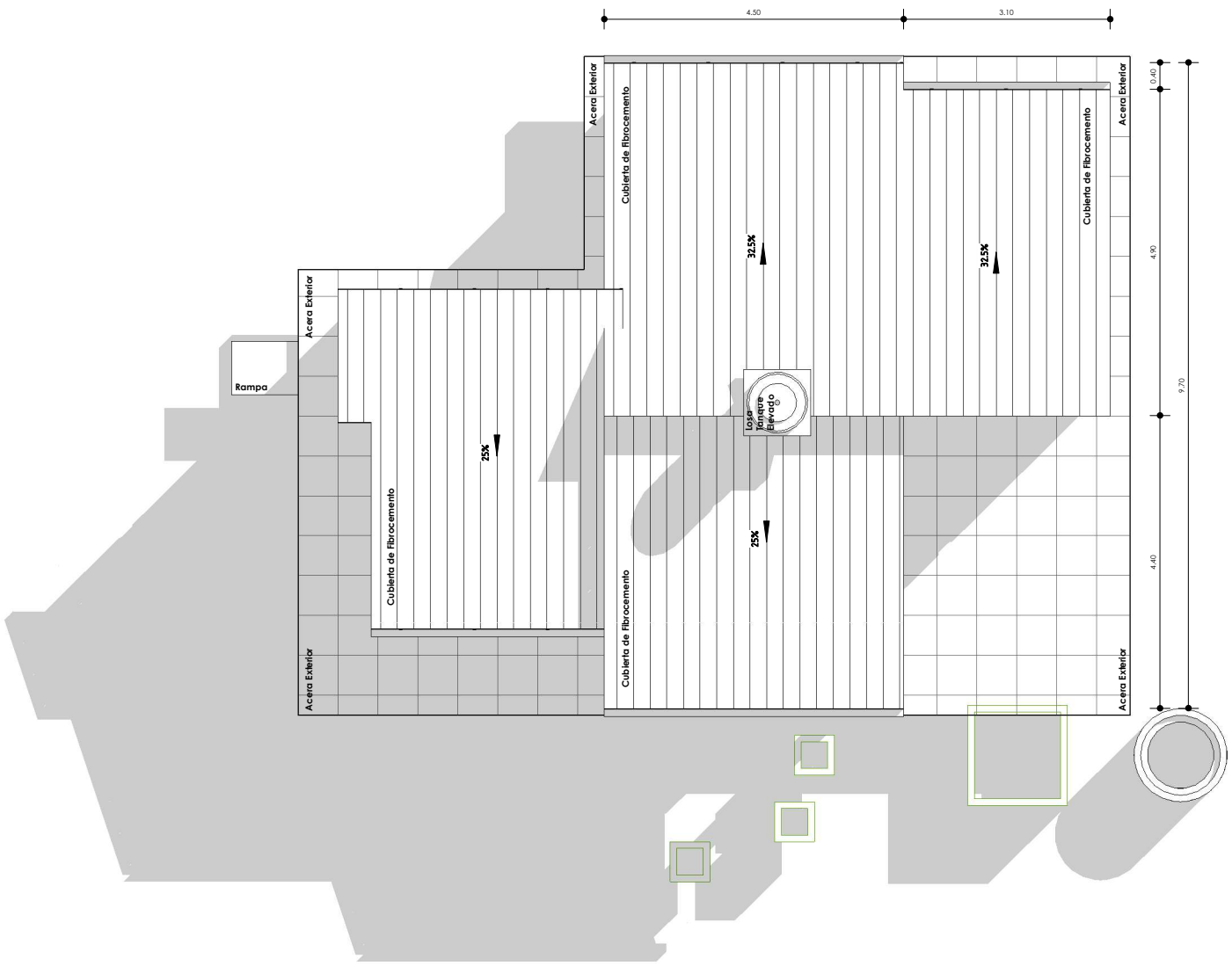

"EL PLANO ES REFERENCIAL SE DEBE ACOMODAR AL TERRENO"

1 Nivel Cubierta
AR-10 1 : 100

PLANO DE CUBIERTAS

1 : 100 / PROPUESTA DE EMPLAZAMIENTO

AEVIVIENDA
AGENCIA ESTATAL DE VIVIENDA

PROYECTO DE VIVIENDA CUALITATIVA EN EL MUNICIPIO DE CARANAVI -FASE(XII) 2024- LA PAZ

ZONAS / URBANIZACIONES: ALTO CHUÑA, LA COLMENA, AGUA VERDE, FISCAL LA FLORIDA, VILLA VICTORIA A, VILLA VICTORIA B, VILLA VICTORIA C, BELLO HORIZONTES, CORDILLERA NOR ESTE, 10 DE FEBRERO, UNION PROGRESO, SANTIAGO 2DO, PUMIRI, COLLASUYO, BUEN PASTOR, 25 ABRIL, 26 ABRIL, FLOR HUA	MUNICIPIO: CARANAVI			FECHA: DICIEMBRE 2024
PROVINCIA: CARANAVI	DEPARTAMENTO: LA PAZ	DISEÑO ARQUITECTONICO:	REVISADO Y APROBADO:	SUPERFICIE: 64.44 m2
				LAMINA: AR-10

AEVIVIENDA

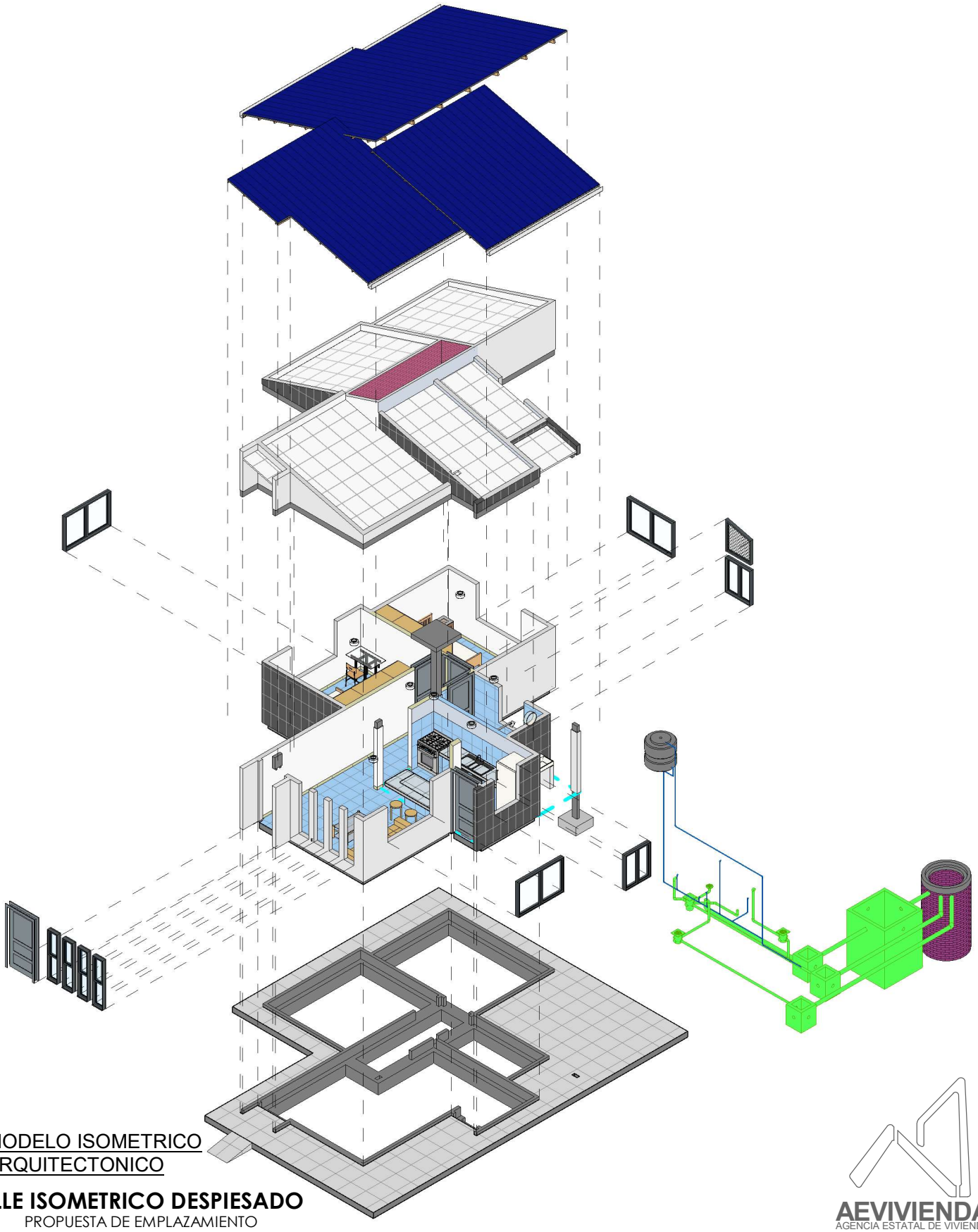

"EL PLANO ES REFERENCIAL SE DEBE ACOMODAR AL TERRENO"

1
AR-11

MODELO ISOMETRICO ARQUITECTONICO

DETALLE ISOMETRICO DESPIESADO

/ PROPUESTA DE EMPLAZAMIENTO

AEVIVIENDA
AGENCIA ESTATAL DE VIVIENDA

AEVIVIENDA

PROYECTO DE VIVIENDA CUALITATIVA EN EL MUNICIPIO DE CARANAVI -FASE(XII) 2024- LA PAZ

ZONAS / URBANIZACIONES: ALTO CHUÑA, LA COLMENA, AGUA VERDE, FISCAL LA FLORIDA, VILLA VICTORIA A, VILLA VICTORIA B, VILLA VICTORIA C, BELLO HORIZONTES, CORDILLERA NOR ESTE, 10 DE FEBRERO, UNION PROGRESO, SANTIAGO 2DO, PUMIRI, COLLASUYO, BUEN PASTOR, 25 ABRIL, 26 ABRIL, FLOR HUA	MUNICIPIO: CARANAVI			FECHA: DICIEMBRE 2024
PROVINCIA: CARANAVI	DEPARTAMENTO: LA PAZ	DISEÑO ARQUITECTONICO:	REVISADO Y APROBADO:	SUPERFICIE: 64.44 m2
				LAMINA: AR-11

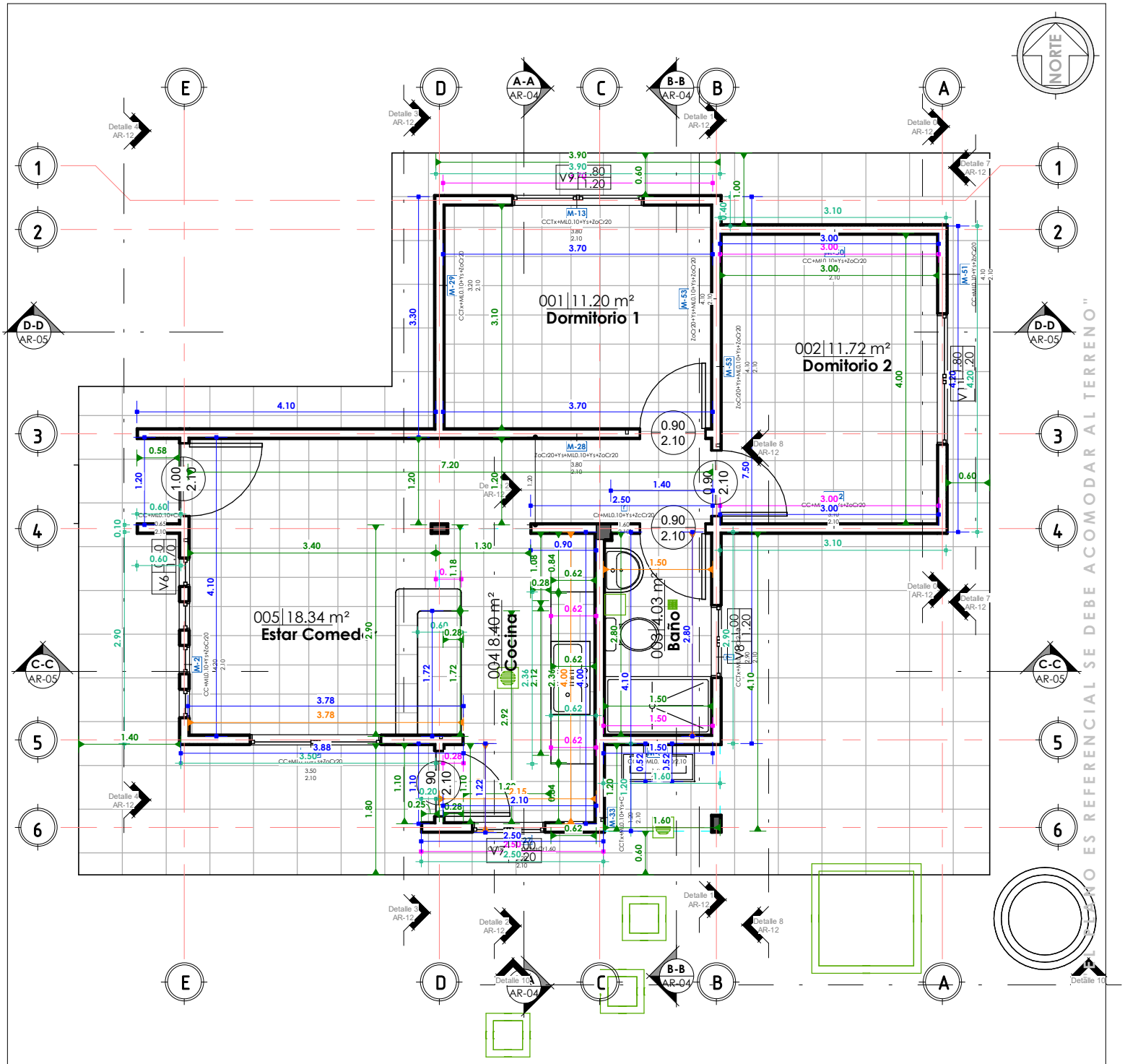

1 AR-12 PLANTA BAJA-Com.Met.
1 : 75

COMPUTOS METRICOS - MUROS Y PISOS

1 : 75 / PROPUESTA DE EMPLAZAMIENTO

AEVIVIENDA
AGENCIA ESTATAL DE VIVIENDA

PROYECTO DE VIVIENDA CUALITATIVA EN EL MUNICIPIO DE CARANAVI -FASE(XII) 2024- LA PAZ

ZONAS / URBANIZACIONES: ALTO CHUÑA, LA COLMENA, AGUA VERDE, FISCAL LA FLORIDA, VILLA VICTORIA A, VILLA VICTORIA B, VILLA VICTORIA C, BELLO HORIZONTES, CORDILLERA NOR ESTE, 10 DE FEBRERO, UNION PROGRESO, SANTIAGO 2DO, PUMIRI, COLLASUYO, BUEN PASTOR, 25 ABRIL, 26 ABRIL, FLOR HUA	MUNICIPIO: CARANAVI			FECHA: DICIEMBRE 2024
PROVINCIA: CARANAVI	DEPARTAMENTO: LA PAZ	DISEÑO ARQUITECTONICO:	REVISADO Y APROBADO:	SUPERFICIE: 64.44 m2
				LAMINA: AR-12

AEVIVIENDA

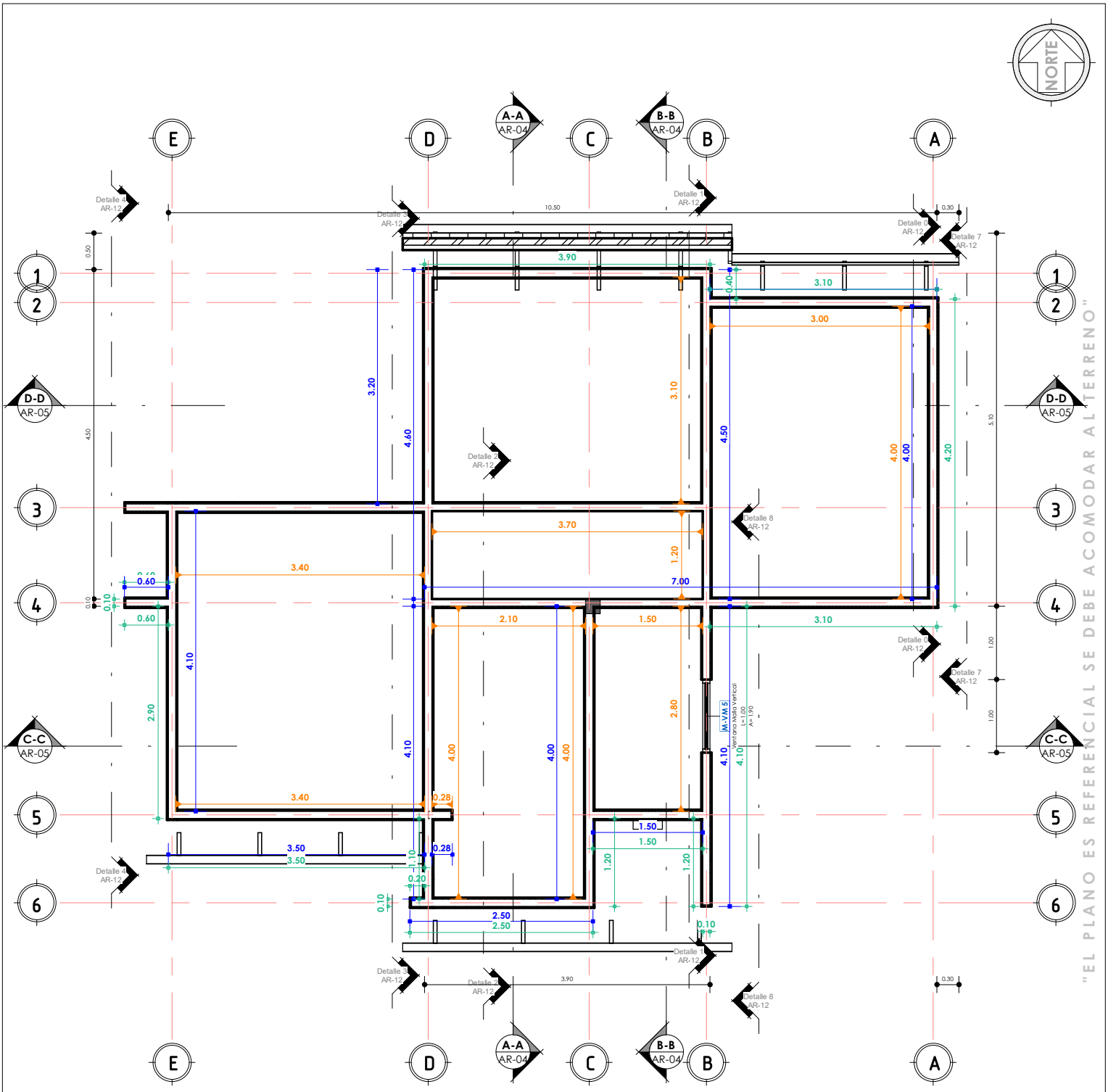

1 AR-13 Nivel Viga Cadena
1 : 75

PLANO DETALLE

1 : 75 / PROPUESTA DE EMPLAZAMIENTO

AEVIVIENDA
AGENCIA ESTATAL DE VIVIENDA

PROYECTO DE VIVIENDA CUALITATIVA EN EL MUNICIPIO DE CARANAVI -FASE(XII) 2024- LA PAZ

ZONAS / URBANIZACIONES: ALTO CHUÑA, LA COLMENA, AGUA VERDE, FISCAL LA FLORIDA, VILLA VICTORIA A, VILLA VICTORIA B, VILLA VICTORIA C, BELLO HORIZONTES, CORDILLERA NOR ESTE, 10 DE FEBRERO, UNION PROGRESO, SANTIAGO 2DO, PUMIRI, COLLASUYO, BUEN PASTOR, 25 ABRIL, 26 ABRIL, FLOR HUA	MUNICIPIO: CARANAVI			FECHA: DICIEMBRE 2024
PROVINCIA: CARANAVI	DEPARTAMENTO: LA PAZ	DISEÑO ARQUITECTONICO:	REVISADO Y APROBADO:	SUPERFICIE: 64.44 m2
				LAMINA: AR-13

AEVIVIENDA

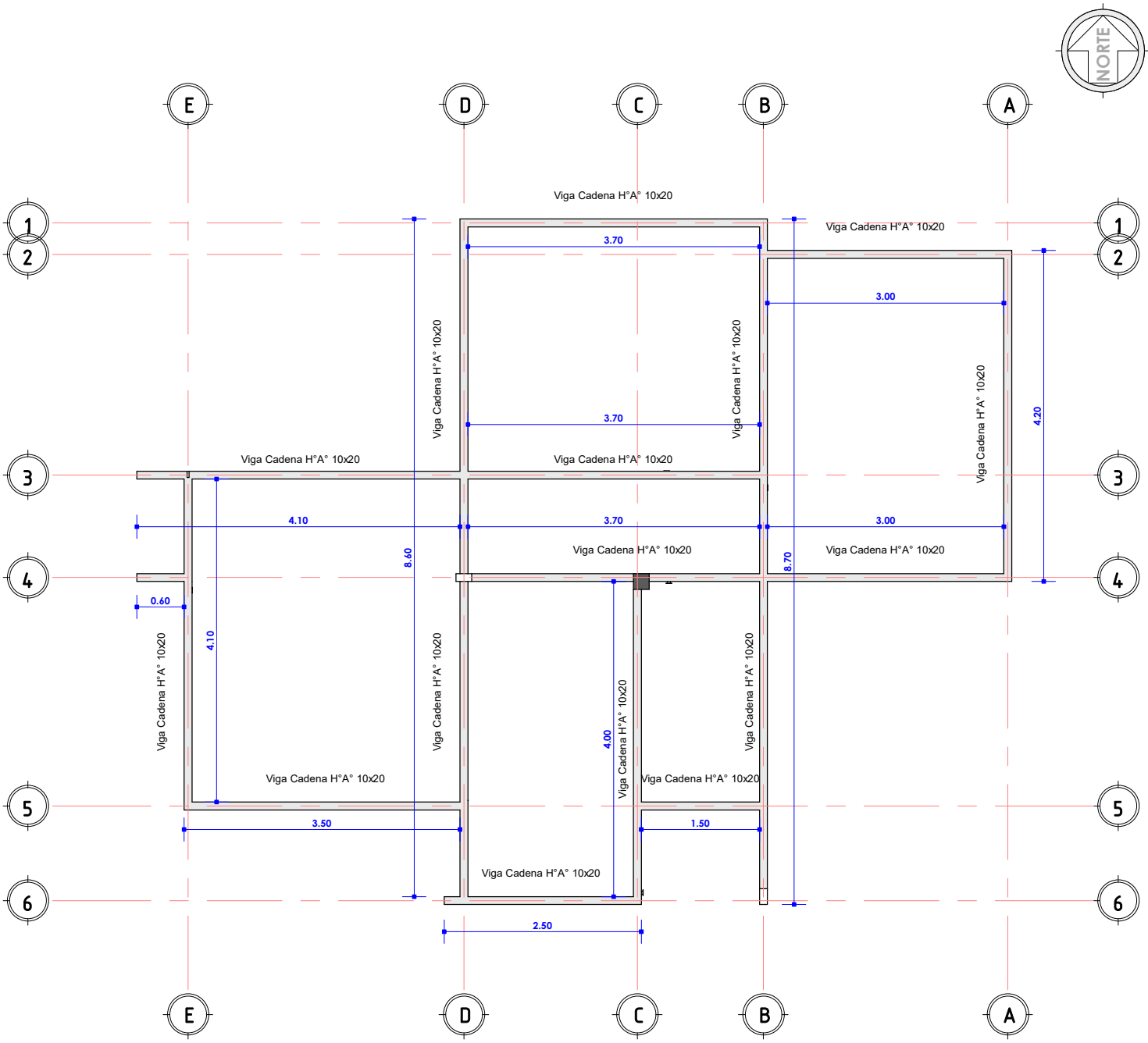

"EL PLANO ES REFERENCIAL SE DEBE ACOMODAR AL TERRENO"

1 PRIMERA LOSA
AR-14 1 : 75

PLANO ESTRUCTURAL DE VIGA CADENA

1 : 75 / PROPUESTA DE EMPLAZAMIENTO

AEVIVIENDA
AGENCIA ESTATAL DE VIVIENDA

PROYECTO DE VIVIENDA CUALITATIVA EN EL MUNICIPIO DE CARANAVI -FASE(XII) 2024- LA PAZ

AEVIVIENDA

ZONAS / URBANIZACIONES: ALTO CHUÑA, LA COLMENA, AGUA VERDE, FISCAL LA FLORIDA, VILLA VICTORIA A, VILLA VICTORIA B, VILLA VICTORIA C, BELLO HORIZONTES, CORDILLERA NOR ESTE, 10 DE FEBRERO, UNION PROGRESO, SANTIAGO 2DO, PUMIRI, COLLASUYO, BUEN PASTOR, 25 ABRIL, 26 ABRIL, FLOR HUA	MUNICIPIO: CARANAVI			FECHA: DICIEMBRE 2024
PROVINCIA: CARANAVI	DEPARTAMENTO: LA PAZ	DISEÑO ARQUITECTONICO:	REVISADO Y APROBADO:	SUPERFICIE: 64.44 m2
				LAMINA: AR-14

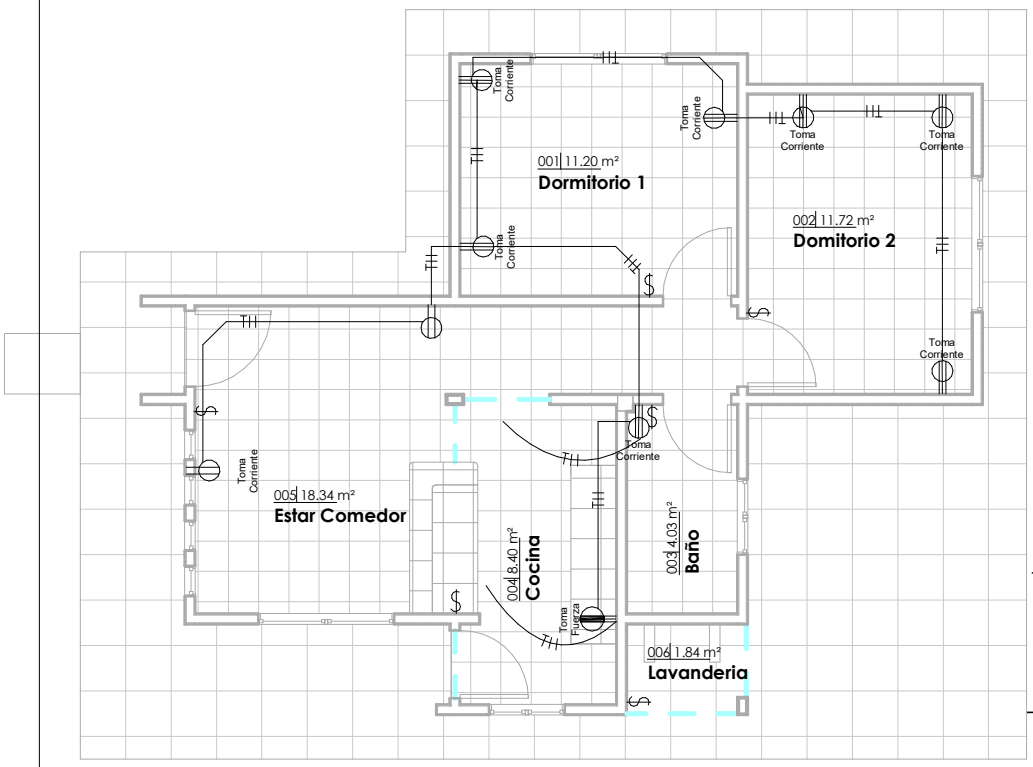

1 PLANTA.BAJA--ELECTRICO
AR-15 1 : 100

JG_Tabla de planificación de aparatos eléctricos

Familia	Tipo	Recuento
M_Toma de alto voltaje	Toma Fuerza	1
M_Toma doble	Toma Corriente	9
Total general: 10		10

DIAGRAMA UNIFILAR

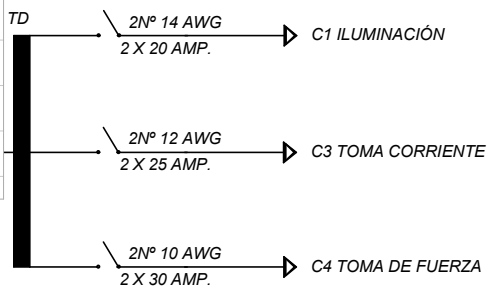

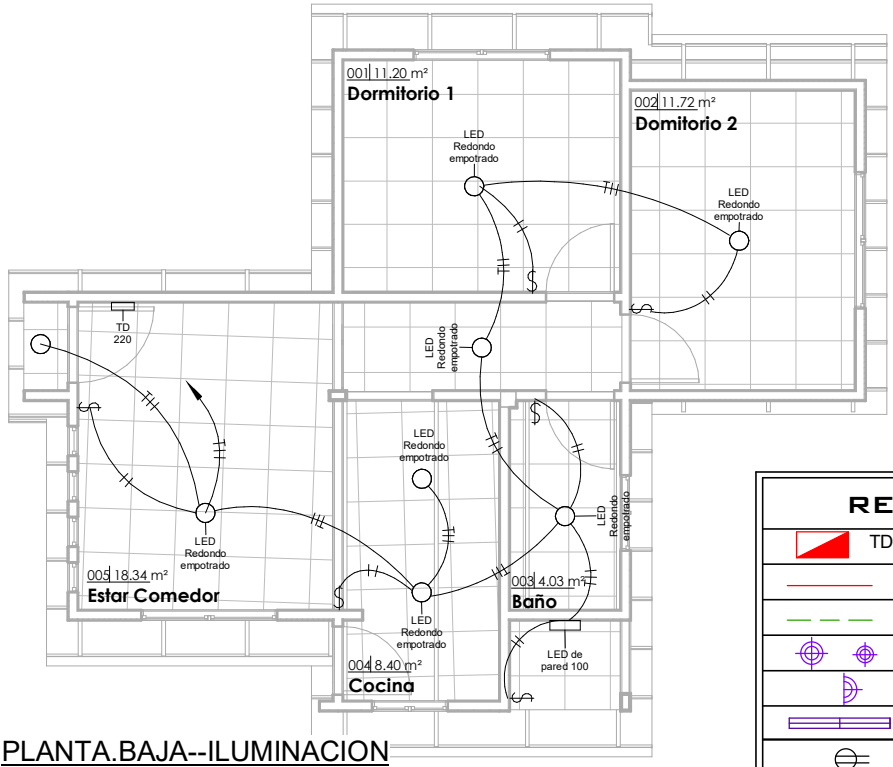

2 PLANTA.BAJA--ILUMINACION
AR-15 1 : 100

JG_Tabla de planificación de luminarias

Tipo	Vataje	Recuento
LED de pared 100	100 W	1
LED Redondo empotrado	100 W	8
Total general: 9		9

REFERENCIAS

TD	TABLERO DE DISTRIBUCIÓN
	CIRCUITO DE ILUMINACION
	CIRCUITO DE TOMA CORRIENTES
	PUNTO DE ILUMINACIÓN
	PUNTO DE ILUMINACIÓN EN PARED
	PUNTO DE ILUMINACIÓN ERECTANGULAR
	TOMA CORRIENTE DOBLE
	INTERRUPTOR SIMPLE
	TOMA DE FUERZA

PLANO LUMINOTECNICO

1 : 100 / PROPUESTA DE EMPLAZAMIENTO

"EL PLANO ES REFERENCIAL SE DEBE ACOMODAR AL TERRENO"

AEVIVIENDA
AGENCIA ESTATAL DE VIVIENDA

PROYECTO DE VIVIENDA CUALITATIVA EN EL MUNICIPIO DE CARANAVI -FASE(XII) 2024- LA PAZ

ZONAS / URBANIZACIONES: ALTO CHUÑA, LA COLMENA, AGUA VERDE, FISCAL LA FLORIDA, VILLA VICTORIA A, VILLA VICTORIA B, VILLA VICTORIA C, BELLO HORIZONTES, CORDILLERA NOR ESTE, 10 DE FEBRERO, UNION PROGRESO, SANTIAGO 2DO, PUMIRI, COLLASUYO, BUEN PASTOR, 25 ABRIL, 26 ABRIL, FLOR HUA	MUNICIPIO: CARANAVI		FECHA: DICIEMBRE 2024
PROVINCIA: CARANAVI	DEPARTAMENTO: LA PAZ	DISEÑO ARQUITECTONICO:	SUPERFICIE: 64.44 m2
		REVISADO Y APROBADO:	LAMINA: AR-15

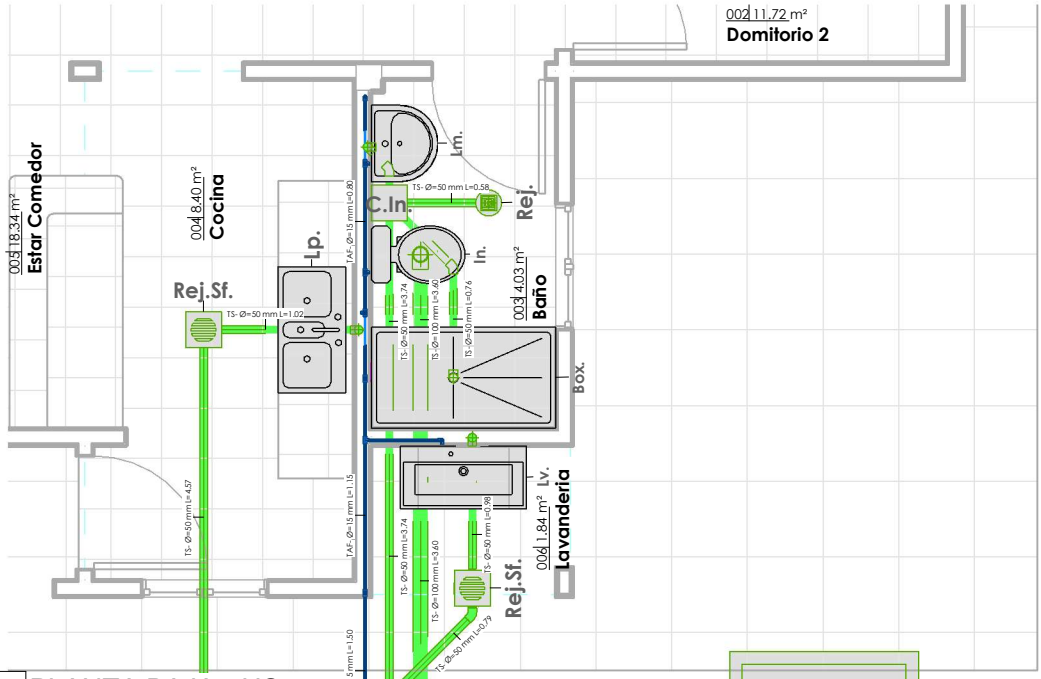

1 PLANTA BAJA - HS
AR-16 1 : 60

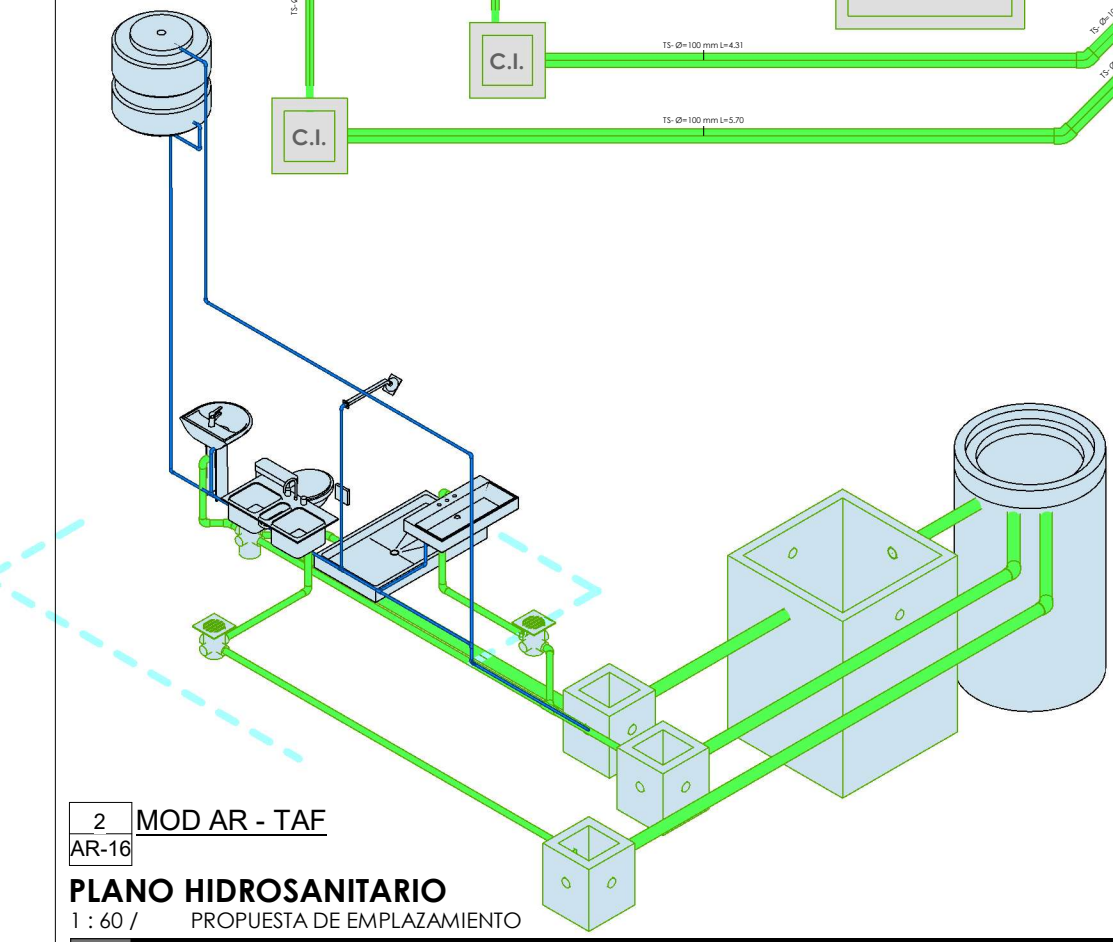

2 MOD AR - TAF
AR-16

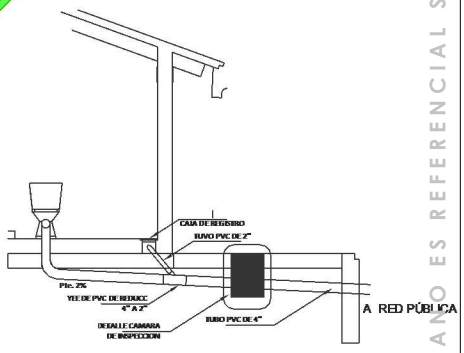

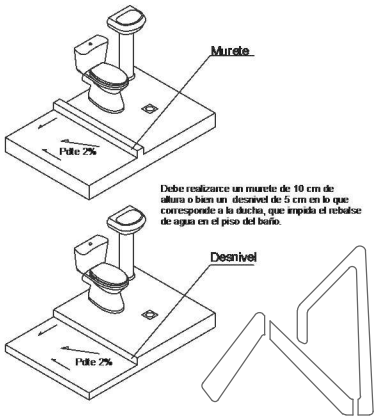

NORTE

JG_Tabla de planificación de aparato sanitario

Tipo	Recuento	Modelo
800 x 800mm	1	Box.
1000mm x 500mm 2	1	Lv.
1100 x 535mm	1	Lp.
Inodoro	1	In.
M_Lavabo - Pedestal	1	Lm.
Total general: 5	5	

"EL PLANO ES REFERENCIAL SE DEBE ACOMODAR AL TERRENO"

PLANO HIDROSANITARIO

1 : 60 / PROPUESTA DE EMPLAZAMIENTO

AEVIVIENDA
AGENCIA ESTATAL DE VIVIENDA

AEVIVIENDA

PROYECTO DE VIVIENDA CUALITATIVA EN EL MUNICIPIO DE CARANAVI -FASE(XII) 2024- LA PAZ

ZONAS / URBANIZACIONES: ALTO CHUÑA, LA COLMENA, AGUA VERDE, FISCAL LA FLORIDA, VILLA VICTORIA A, VILLA VICTORIA B, VILLA VICTORIA C, BELLO HORIZONTES, CORDILLERA NOR ESTE, 10 DE FEBRERO, UNION PROGRESO, SANTIAGO 2DO, PUMIRI, COLLASUYO, BUEN PASTOR, 25 ABRIL, 26 ABRIL, FLOR HUA	MUNICIPIO: CARANAVI			FECHA: DICIEMBRE 2024
PROVINCIA: CARANAVI	DEPARTAMENTO: LA PAZ	DISEÑO ARQUITECTONICO:	REVISADO Y APROBADO:	SUPERFICIE: 64.44 m2
				LAMINA: AR-16

CORTE DE BORDE

ESC. 1:30

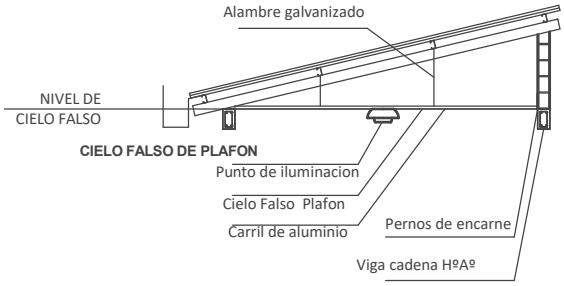

CORTE DE BORDE

ESC. 1:30

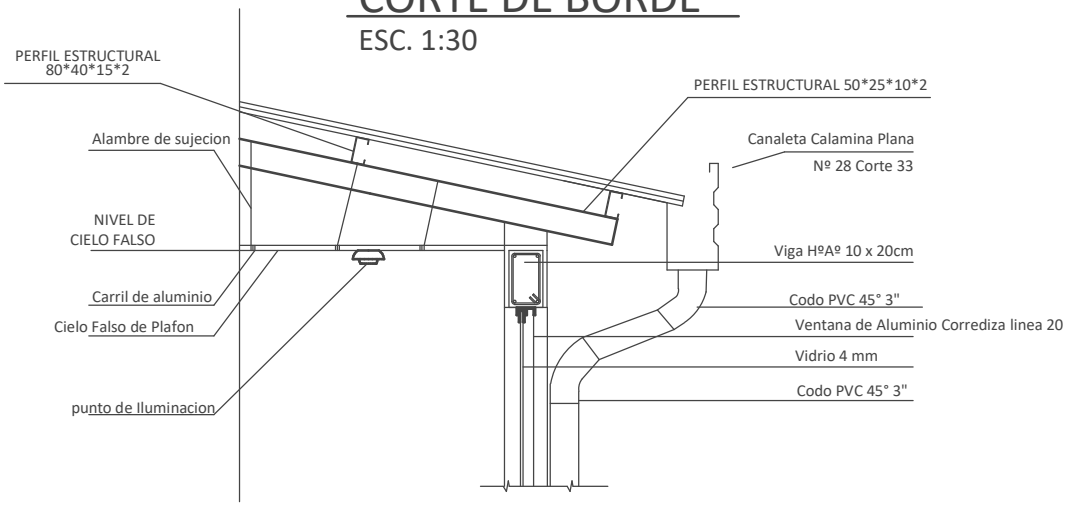

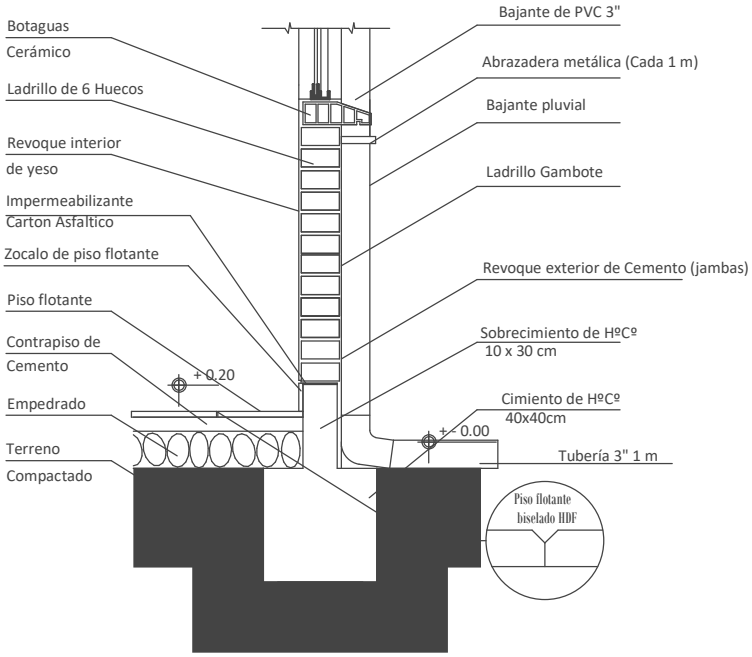

"EL PLANO ES REFERENCIAL SE DEBE ACOMODAR AL TERRENO"

CORTE DE BORDE

/ PROPUESTA DE EMPLAZAMIENTO

AEVIVIENDA
AGENCIA ESTATAL DE VIVIENDA

AEVIVIENDA

PROYECTO DE VIVIENDA CUALITATIVA EN EL MUNICIPIO DE CARANAVI -FASE(XII) 2024- LA PAZ

ZONAS / URBANIZACIONES: ALTO CHUÑA, LA COLMENA, AGUA VERDE, FISCAL LA FLORIDA, VILLA VICTORIA A, VILLA VICTORIA B, VILLA VICTORIA C, BELLO HORIZONTES, CORDILLERA NOR ESTE, 10 DE FEBRERO, UNION PROGRESO, SANTIAGO 2DO, PUMIRI, COLLASUYO, BUEN PASTOR, 25 ABRIL, 26 ABRIL, FLOR HUA	MUNICIPIO: CARANAVI			FECHA: DICIEMBRE 2024
PROVINCIA: CARANAVI	DEPARTAMENTO: LA PAZ	DISEÑO ARQUITECTONICO:	REVISADO Y APROBADO:	SUPERFICIE: 64.44 m2
				LAMINA: AR-17

DETALLE CAMARA DE INSPECCION

ESC. 1:30

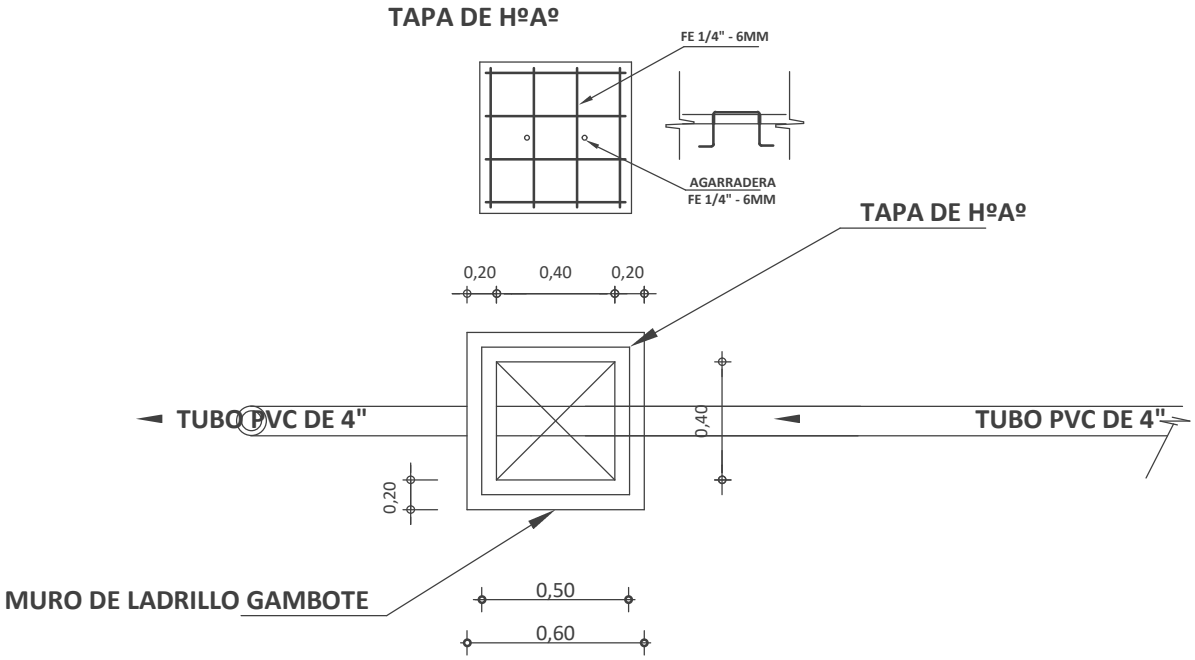

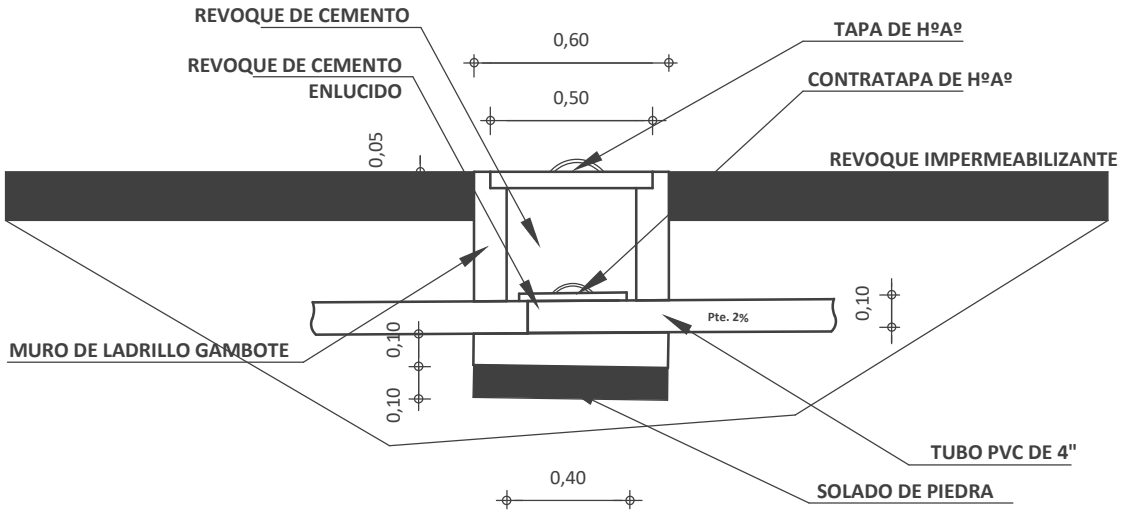

"EL PLANO ES REFERENCIAL SE DEBE ACOMODAR AL TERRENO"

CAMARA DE INSPECCION

/ PROPUESTA DE EMPLAZAMIENTO

AEVIVIENDA
AGENCIA ESTATAL DE VIVIENDA

AEVIVIENDA	PROYECTO DE VIVIENDA CUALITATIVA EN EL MUNICIPIO DE CARANAVI -FASE(XII) 2024- LA PAZ				
	ZONAS / URBANIZACIONES: ALTO CHUÑA, LA COLMENA, AGUA VERDE, FISCAL LA FLORIDA, VILLA VICTORIA A, VILLA VICTORIA B, VILLA VICTORIA C, BELLO HORIZONTES, CORDILLERA NOR ESTE, 10 DE FEBRERO, UNION PROGRESO, SANTIAGO 2DO, PUMIRI, COLLASUYO, BUEN PASTOR, 25 ABRIL, 26 ABRIL, FLOR HUA	MUNICIPIO: CARANAVI			FECHA: DICIEMBRE 2024
	PROVINCIA: CARANAVI	DEPARTAMENTO: LA PAZ	DISEÑO ARQUITECTONICO:	REVISADO Y APROBADO:	SUPERFICIE: 64.44 m2
					LAMINA: AR-18

PLANO DETALLE DE SISTEMA DE DESCARGA

ESC. 1:30

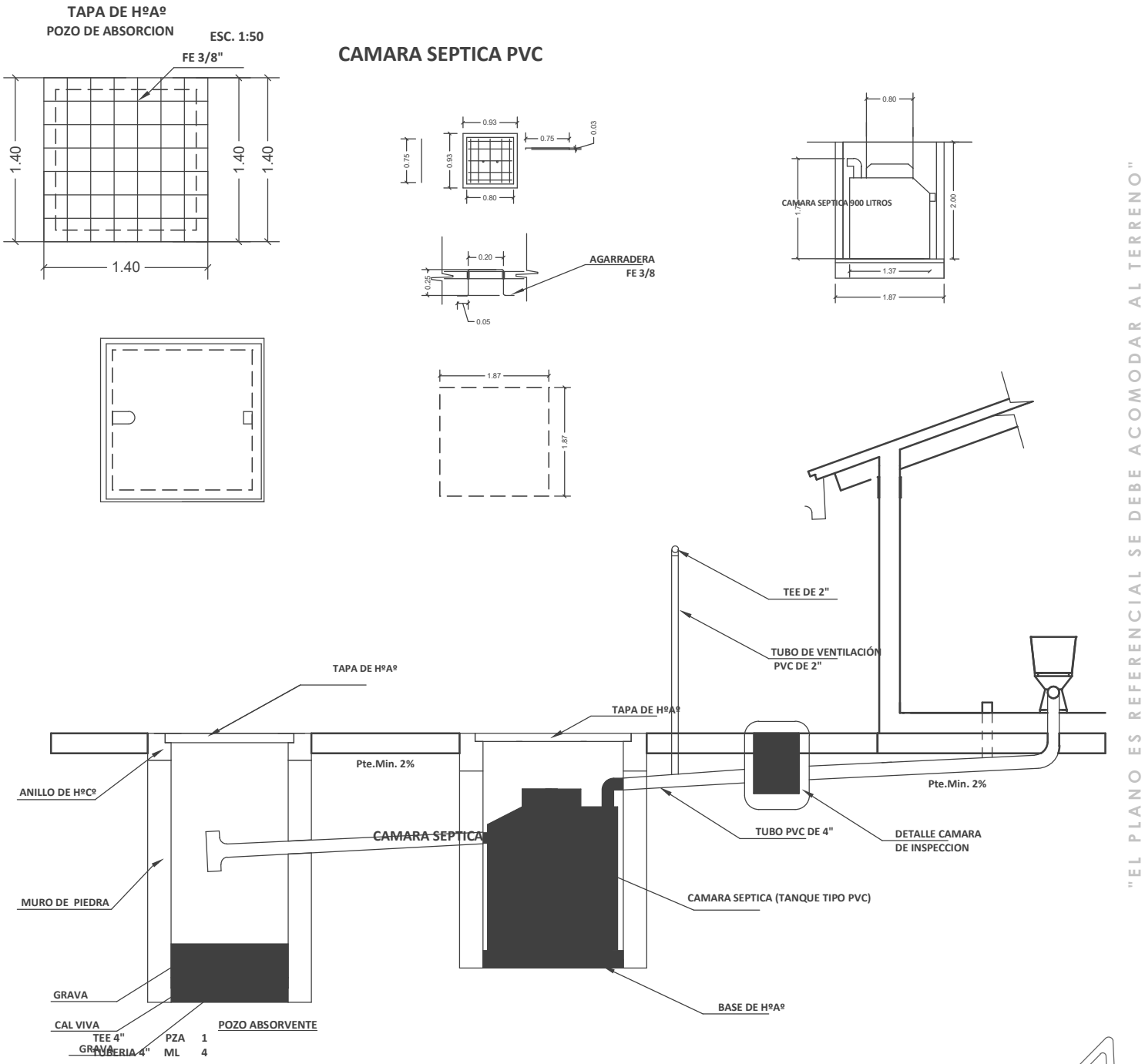

"EL PLANO ES REFERENCIAL SE DEBE ACOMODAR AL TERRENO"

SISTEMA DE DESCARGA

/ PROPUESTA DE EMPLAZAMIENTO

AEVIVIENDA
AGENCIA ESTATAL DE VIVIENDA

AEVIVIENDA

PROYECTO DE VIVIENDA CUALITATIVA EN EL MUNICIPIO DE CARANAVI -FASE(XII) 2024- LA PAZ

ZONAS / URBANIZACIONES:	MUNICIPIO:			FECHA:
ALTO CHUÑA, LA COLMENA, AGUA VERDE, FISCAL LA FLORIDA, VILLA VICTORIA A, VILLA VICTORIA B, VILLA VICTORIA C, BELLO HORIZONTES, CORDILLERA NOR ESTE, 10 DE FEBRERO, UNION PROGRESO, SANTIAGO 2DO, PUMIRI, COLLASUYO, BUEN PASTOR, 25 ABRIL, 26 ABRIL, FLOR HUA	CARANAVI			DICIEMBRE 2024
				SUPERFICIE: 64.44 m2
PROVINCIA: CARANAVI	DEPARTAMENTO: LA PAZ	DISEÑO ARQUITECTONICO:	REVISADO Y APROBADO:	LAMINA: AR-19

PLANO DETALLE POZO DE ABSORCION

ESC. 1:30

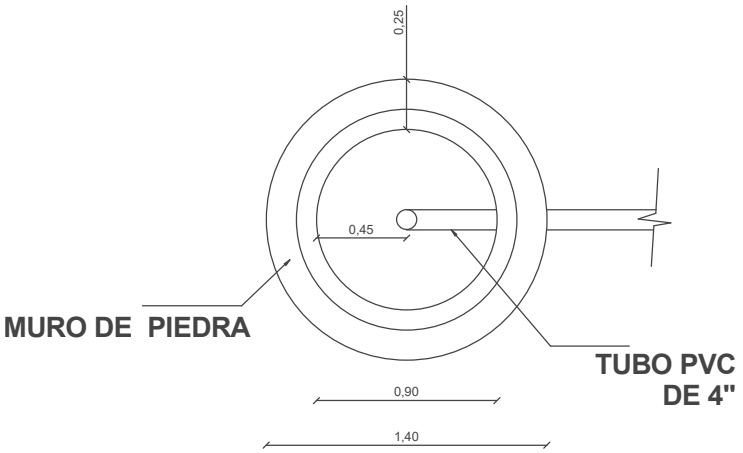

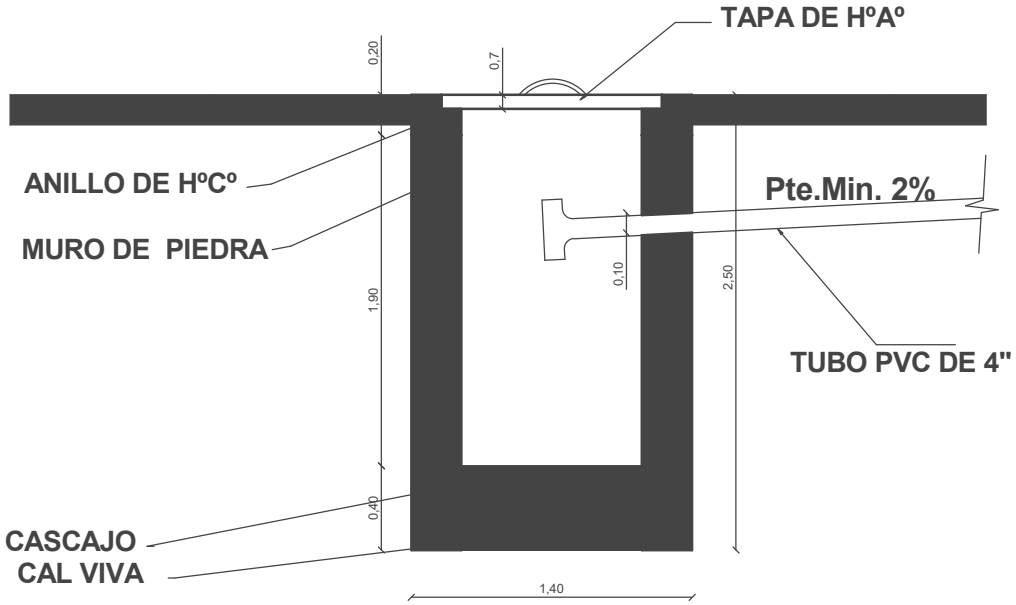

"EL PLANO ES REFERENCIAL SE DEBE ACOMODAR AL TERRENO"

POZO DE ABSORCION

/ PROPUESTA DE EMPLAZAMIENTO

AEVIVIENDA
AGENCIA ESTATAL DE VIVIENDA

AEVIVIENDA

PROYECTO DE VIVIENDA CUALITATIVA EN EL MUNICIPIO DE CARANAVI -FASE(XII) 2024- LA PAZ

ZONAS / URBANIZACIONES: ALTO CHUÑA, LA COLMENA, AGUA VERDE, FISCAL LA FLORIDA, VILLA VICTORIA A, VILLA VICTORIA B, VILLA VICTORIA C, BELLO HORIZONTES, CORDILLERA NOR ESTE, 10 DE FEBRERO, UNION PROGRESO, SANTIAGO 2DO, PUMIRI, COLLASUYO, BUEN PASTOR, 25 ABRIL, 26 ABRIL, FLOR HUA	MUNICIPIO: CARANAVI			FECHA: DICIEMBRE 2024
PROVINCIA: CARANAVI	DEPARTAMENTO: LA PAZ	DISEÑO ARQUITECTONICO:	REVISADO Y APROBADO:	SUPERFICIE: 64.44 m2
				LAMINA: AR-20

PUERTA TABLERO DE MADERA SEMIDURA C/BARNIZ (0,90X2,10) (INC/MARCO Y QUINCALLERÍA)

DORMITORIO - COCINA - BAÑO

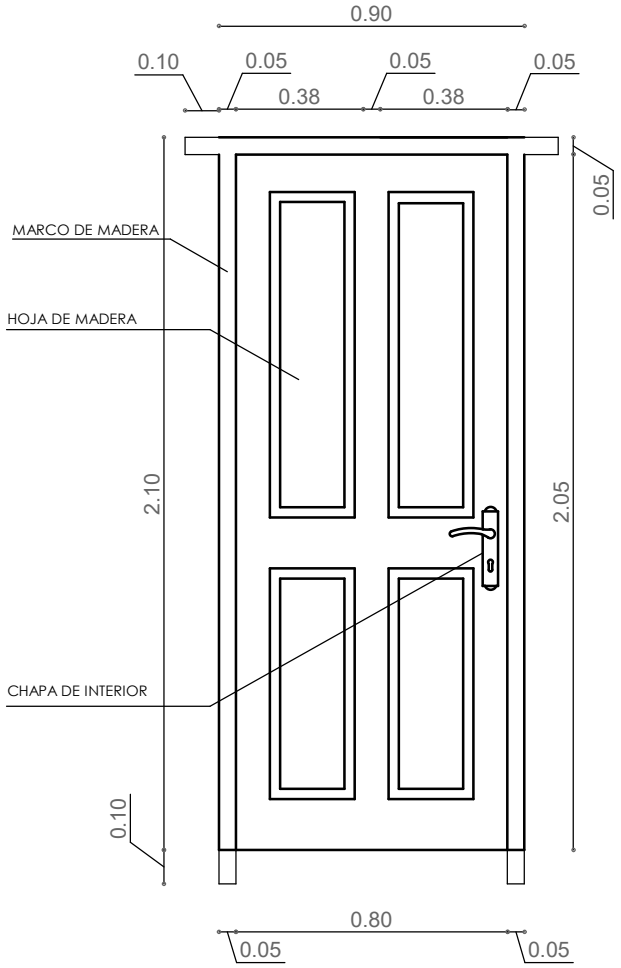

1.- MARCO DE MADERA SEMIDURA 2"x 4"

2.- PUERTA DE TABLERO MADERA SEMIDURA 2"

PUERTA MIXTA METAL Y MADERA (1,00X2,10) (INC/MARCO Y QUINCALLERÍA)

INGRESO PRINCIPAL

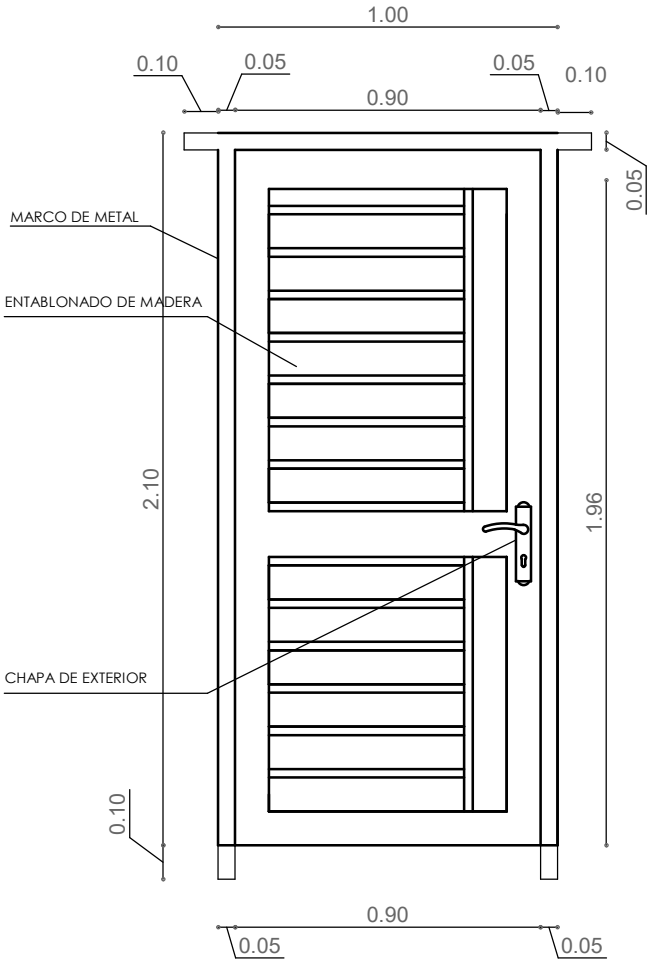

1.- MARCO DE PLANCHA METALICA 2"x 4"

2.- TABLERO MADERA SEMIDURA 2"

"EL PLANO ES REFERENCIAL SE DEBE ACOMODAR AL TERRENO"

JG_Tabla de planificación de puertas

Marca	Tipo	Altura	Anchura	AREA PUERTA	Recuento	DINTEL
1	0.90x2.10	2.10	0.90	1.89 m²	1	1.10
2	1.00x2.10	2.10	1.00	2.10 m²	1	1.20
3	0.90x2.10	2.10	0.90	1.89 m²	1	1.10
4	0.90x2.10	2.10	0.90	1.89 m²	1	1.10
5	0.90x2.10	2.10	0.90	1.89 m²	1	1.10
Total general: 5				9.66 m²		5.60

PLANO CONSTRUCTIVO - DETALLE DE PUERTAS

/ PROPUESTA DE EMPLAZAMIENTO

AEVIVIENDA
AGENCIA ESTATAL DE VIVIENDA

AEVIVIENDA

PROYECTO DE VIVIENDA CUALITATIVA EN EL MUNICIPIO DE CARANAVI -FASE(XII) 2024- LA PAZ

ZONAS / URBANIZACIONES:	MUNICIPIO:			FECHA:
ALTO CHUÑA, LA COLMENA, AGUA VERDE, FISCAL LA FLORIDA, VILLA VICTORIA A, VILLA VICTORIA B, VILLA VICTORIA C, BELLO HORIZONTES, CORDILLERA NOR ESTE, 10 DE FEBRERO, UNION PROGRESO, SANTIAGO 2DO, PUMIRI, COLLASUYO, BUEN PASTOR, 25 ABRIL, 26 ABRIL, FLOR HUA	CARANAVI			DICIEMBRE 2024
				SUPERFICIE: 64.44 m2
PROVINCIA: CARANAVI	DEPARTAMENTO: LA PAZ	DISEÑO ARQUITECTONICO:	REVISADO Y APROBADO:	LAMINA: AR-21

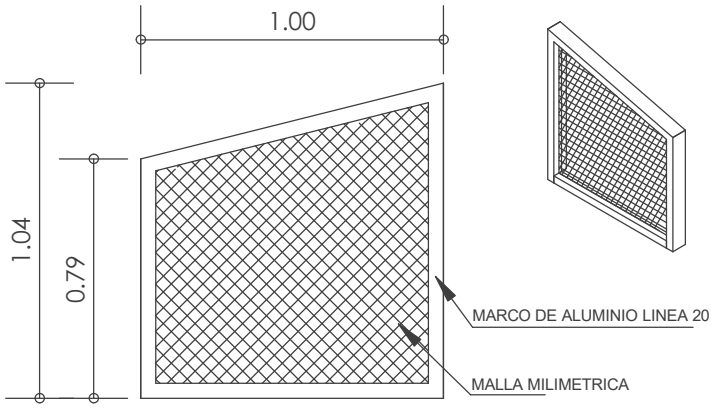

V1 VENTANA: BAÑO

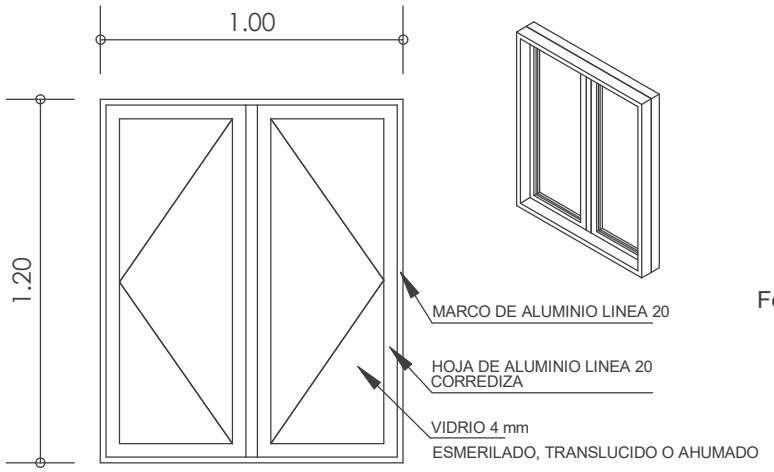

V2 VENTANA: BAÑO - COCINA

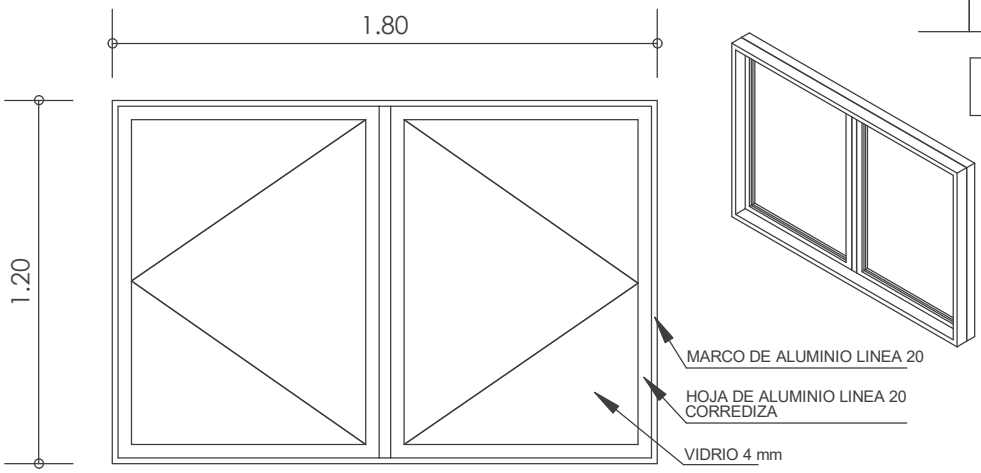

V3 VENTANA: DORMITORIOS - SALA ESTAR - COMEDOR

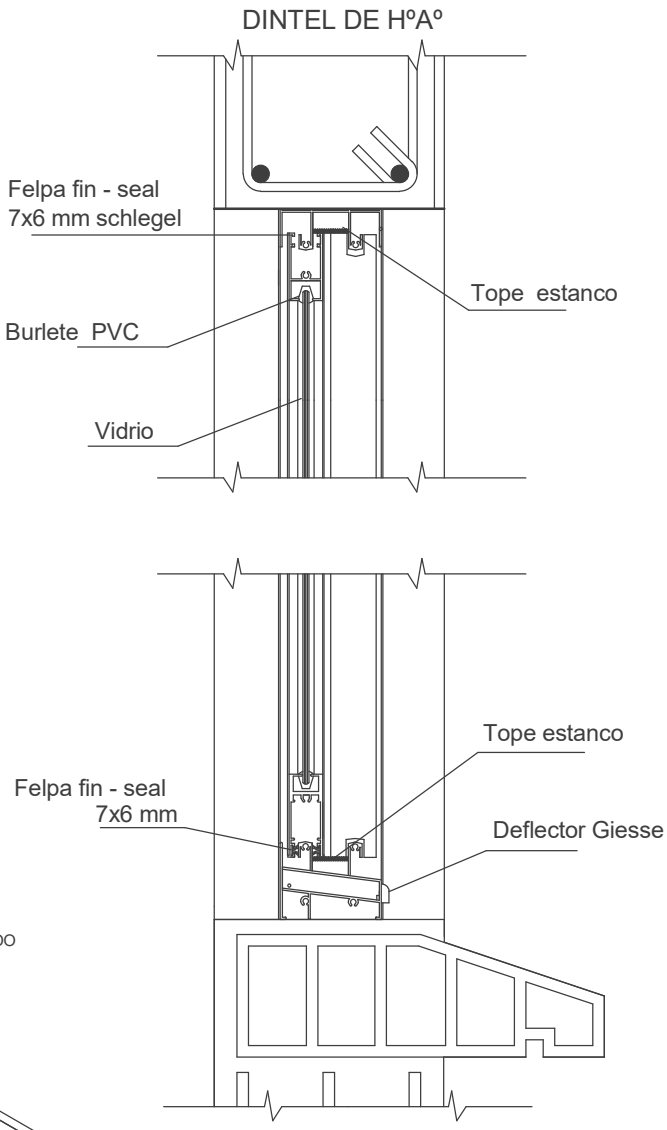

CORTE VENTANA DE ALUMINIO
ESC. VISUAL

"EL PLANO ES REFERENCIAL SE DEBE ACOMODAR AL TERRENO"

JG_Tabla de planificación de ventanas

Marca	Tipo	Altura	Anchura	AREA VENTANA	BOTAGUAS	DINTEL	Recuento
	1.20x1.00	1.20	1.00	2.40 m²	2.20	2.40	2
	1.20x1.80	1.20	1.80	6.48 m²	5.70	6.00	3
	V1-1.70x0.40	1.70	0.40	2.72 m²	2.00	2.40	4
Total general: 9				11.60 m²	9.90	10.80	

PLANO CONSTRUCTIVO - DETALLE DE VENTANAS

/ PROPUESTA DE EMPLAZAMIENTO

AEVIVIENDA
AGENCIA ESTATAL DE VIVIENDA

AEVIVIENDA

PROYECTO DE VIVIENDA CUALITATIVA EN EL MUNICIPIO DE CARANAVI -FASE(XII) 2024- LA PAZ

ZONAS / URBANIZACIONES:	MUNICIPIO:			FECHA:
ALTO CHUÑA, LA COLMENA, AGUA VERDE, FISCAL LA FLORIDA, VILLA VICTORIA A, VILLA VICTORIA B, VILLA VICTORIA C, BELLO HORIZONTES, CORDILLERA NOR ESTE, 10 DE FEBRERO, UNION PROGRESO, SANTIAGO 2DO, PUMIRI, COLLASUYO, BUEN PASTOR, 25 ABRIL, 26 ABRIL, FLOR HUA	CARANAVI			DICIEMBRE 2024
PROVINCIA:	DEPARTAMENTO:			SUPERFICIE:
CARANAVI	**LA PAZ**	DISEÑO ARQUITECTONICO:	REVISADO Y APROBADO:	64.44 m2
				LAMINA: **AR-22**