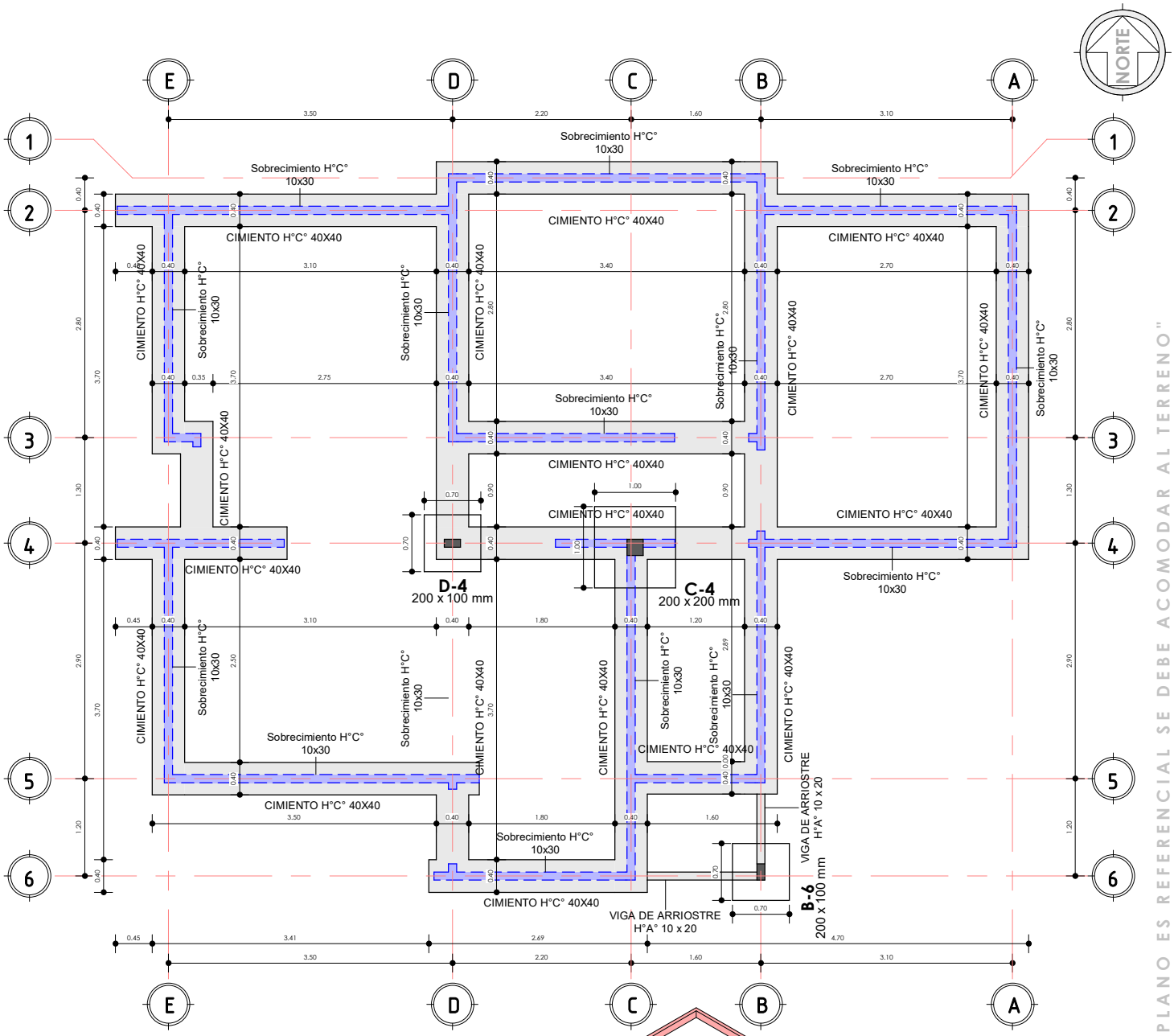


1 AR-01 PLANO DE CIMIENTOS
1 : 75

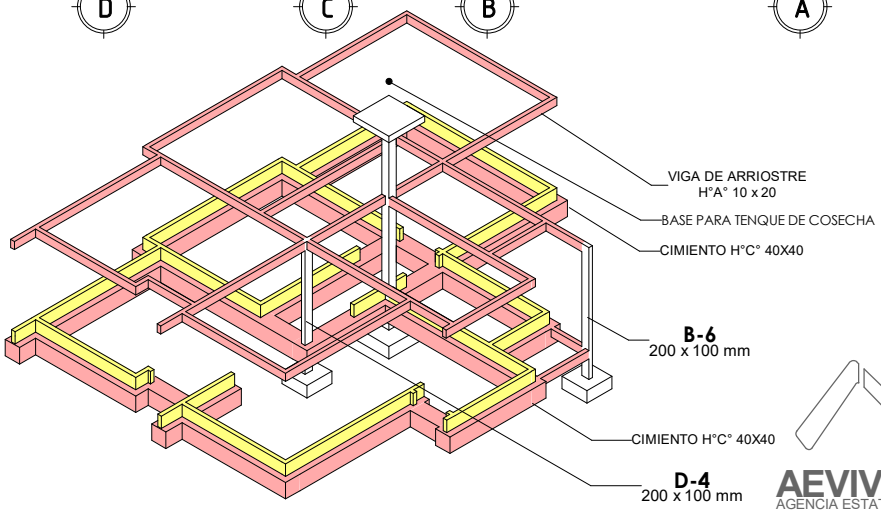


2 AR-01 MOD ES

"EL PLANO ES REFERENCIAL SE DEBE ACOMODAR AL TERRENO"

# PLANO DE CIMIENTOS

1 : 75 / PROPUESTA DE EMPLAZAMIENTO

AEVIVIENDA
AGENCIA ESTATAL DE VIVIENDA

**PROYECTO DE VIVIENDA NUEVA AUTOCONSTRUCCION EN EL MUNICIPIO DE CHULUMANI -FASE(V) 2024- LA PAZ**

| | | | | |
|---|---|---|---|---|
| ZONAS / URBANIZACIONES: PATA LOA, HUANCAPAMPA, BAJO LOA, CHUQUINI LOS PINOS, YARIJA, JARAPATA, SAÑUNI ,SANTIAGO ,SAN ANTONIO ,TULDUCHI ,MITMA ,HUAYRAPATA ,MACHACAMARCA HUARDAPATA ,ARIPATA YUMALA ,TONGOBAYA Y OTROS. | MUNICIPIO: CHULUMANI | | | FECHA: DICIEMBRE 2024 |
| PROVINCIA: SUD YUNGAS | DEPARTAMENTO: LA PAZ | DISEÑO ARQUITECTONICO: | REVISADO Y APROBADO: | SUPERFICIE: 64.44 m2 |
| | | | | LAMINA: AR-01 |

AEVIVIENDA

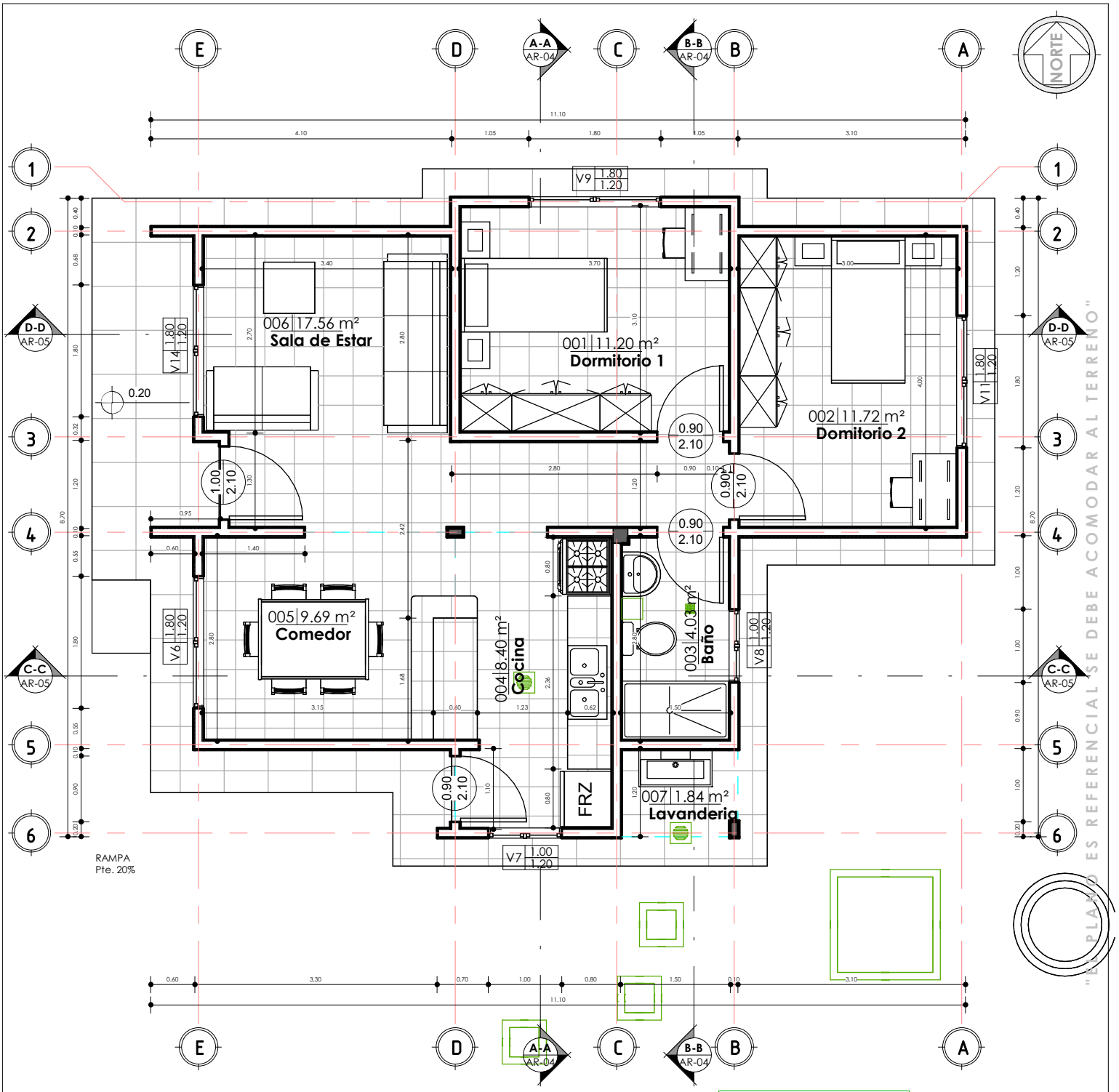


1 PLANTA BAJA
AR-02 1 : 75

**JG_Tabla de planificación de habitaciones**

| N° | Nombre | Área |
|---|---|---|
| 001 | Dormitorio 1 | 11.2 |
| 002 | Domitorio 2 | 11.72 |
| 003 | Baño | 4.03 |
| 004 | Cocina | 8.4 |
| 005 | Comedor | 9.69 |
| 006 | Sala de Estar | 17.56 |
| 007 | Lavanderia | 1.84 |
| PLANTA BAJA: 7 | | 64.44 |

# PLANO DE PLANTA ACOTADA

1 : 75 / PROPUESTA DE EMPLAZAMIENTO

AEVIVIENDA
AGENCIA ESTATAL DE VIVIENDA

**PROYECTO DE VIVIENDA NUEVA AUTOCONSTRUCCION EN EL MUNICIPIO DE CHULUMANI -FASE(V) 2024- LA PAZ**

AEVIVIENDA

| ZONAS / URBANIZACIONES: | MUNICIPIO: | | | FECHA: |
|---|---|---|---|---|
| PATA LOA, HUANCAPAMPA, BAJO LOA, CHUQUINI LOS PINOS, YARIJA, JARAPATA, SAÑUNI ,SANTIAGO ,SAN ANTONIO ,TULDUCHI ,MITMA ,HUAYRAPATA ,MACHACAMARCA HUARDAPATA ,ARIPATA YUMALA ,TONGOBAYA Y OTROS. | CHULUMANI | | | DICIEMBRE 2024 |
| | | | | SUPERFICIE: 64.44 m2 |
| PROVINCIA: SUD YUNGAS | DEPARTAMENTO: LA PAZ | DISEÑO ARQUITECTONICO: | REVISADO Y APROBADO: | LAMINA: AR-02 |

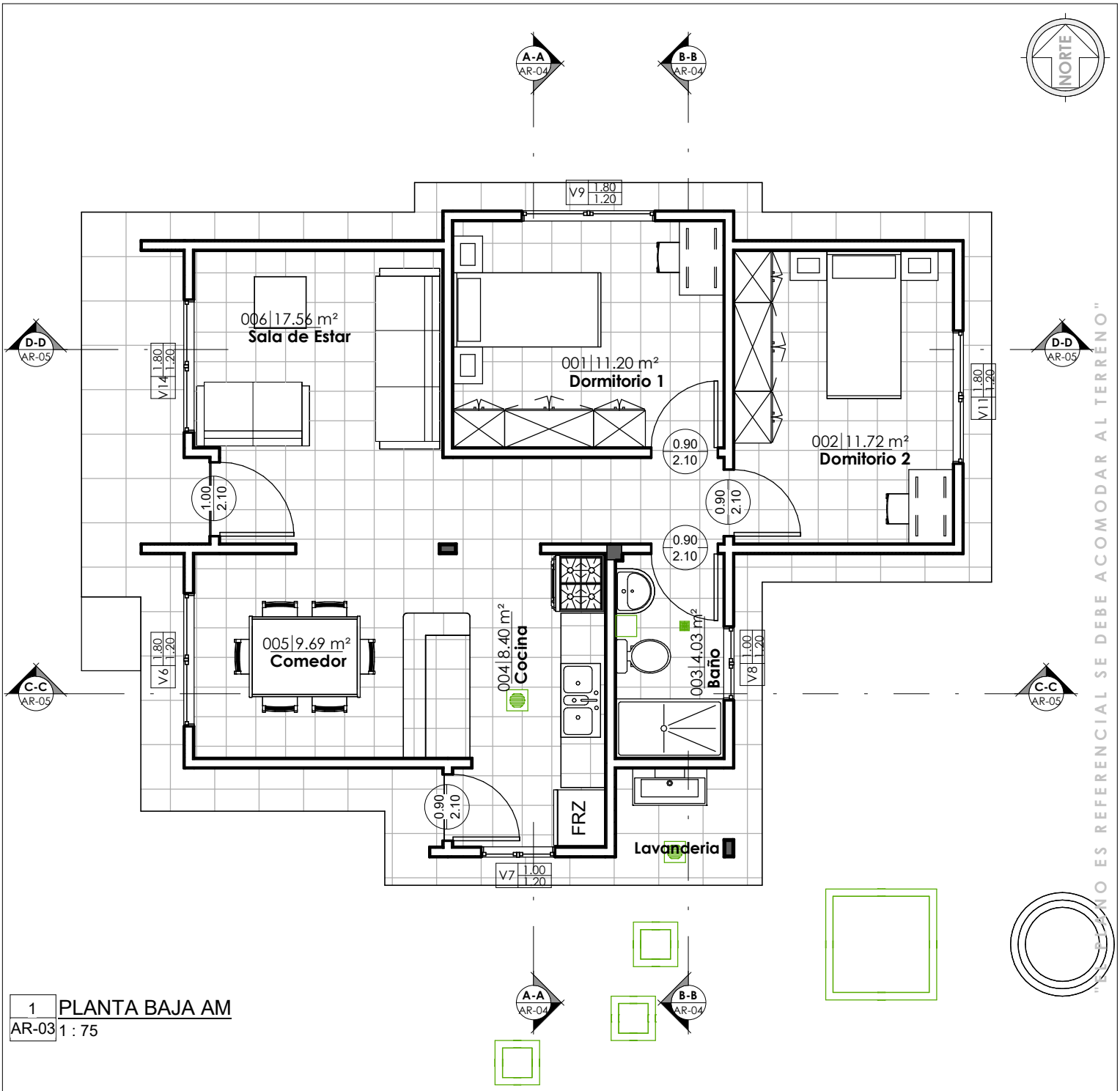


1 AR-03 PLANTA BAJA AM
1 : 75

| JG_Tabla de planificación de habitaciones | | |
|---|---|---|
| N° | Nombre | Área |
| 001 | Dormitorio 1 | 11.2 |
| 002 | Domitorio 2 | 11.72 |
| 003 | Baño | 4.03 |
| 004 | Cocina | 8.4 |
| 005 | Comedor | 9.69 |
| 006 | Sala de Estar | 17.56 |
| 007 | Lavanderia | 1.84 |
| PLANTA BAJA: 7 | | 64.44 |

# PLANO AMOBLADO

1 : 75 / PROPUESTA DE EMPLAZAMIENTO

AEVIVIENDA
AGENCIA ESTATAL DE VIVIENDA

**PROYECTO DE VIVIENDA NUEVA AUTOCONSTRUCCION EN EL MUNICIPIO DE CHULUMANI -FASE(V) 2024- LA PAZ**

AEVIVIENDA

| ZONAS / URBANIZACIONES: | MUNICIPIO: | | | FECHA: |
|---|---|---|---|---|
| PATA LOA, HUANCAPAMPA, BAJO LOA, CHUQUINI LOS PINOS, YARIJA, JARAPATA, SAÑUNI ,SANTIAGO ,SAN ANTONIO ,TULDUCHI ,MITMA ,HUAYRAPATA ,MACHACAMARCA HUARDAPATA ,ARIPATA YUMALA ,TONGOBAYA Y OTROS. | CHULUMANI | | | DICIEMBRE 2024 |
| PROVINCIA: | DEPARTAMENTO: | | | SUPERFICIE: |
| SUD YUNGAS | LA PAZ | DISEÑO ARQUITECTONICO: | REVISADO Y APROBADO: | 64.44 m2 |
| | | | | LAMINA: AR-03 |

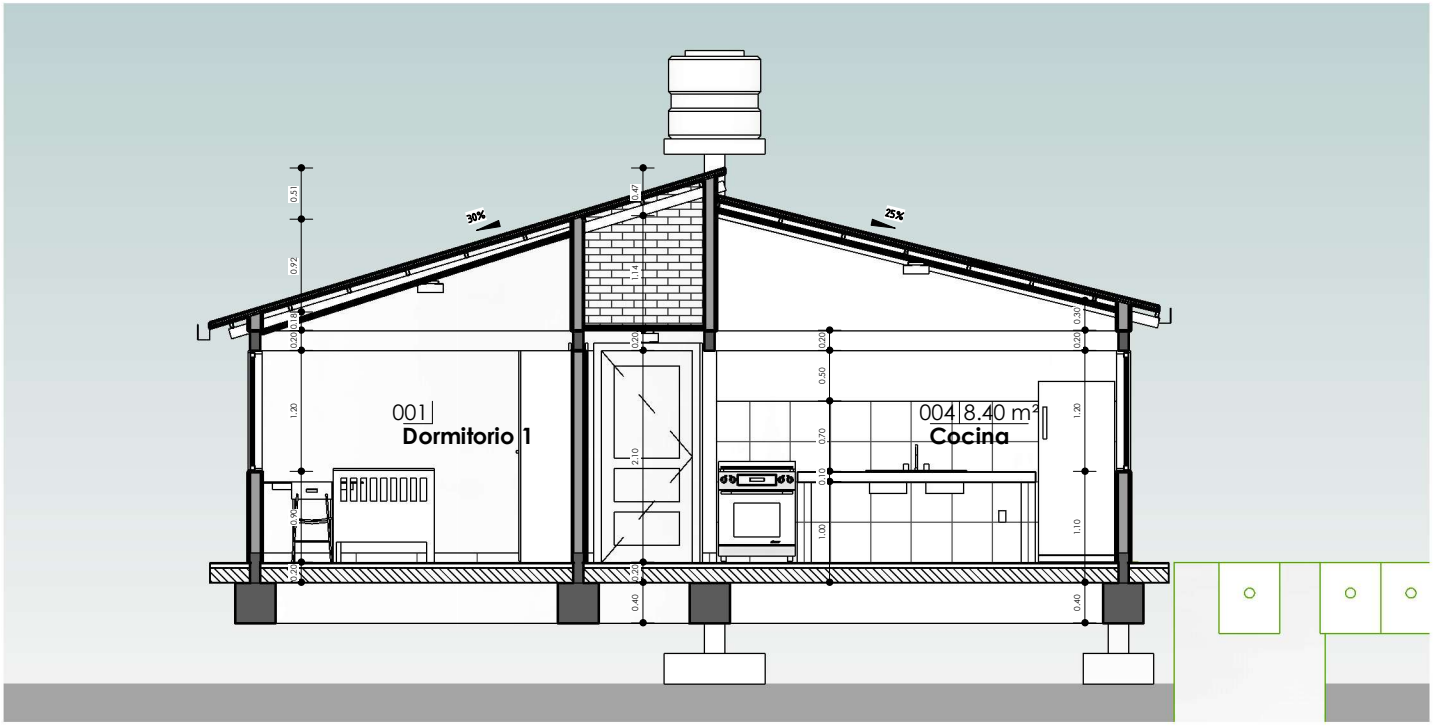


1 AR-04 A-A
1 : 75

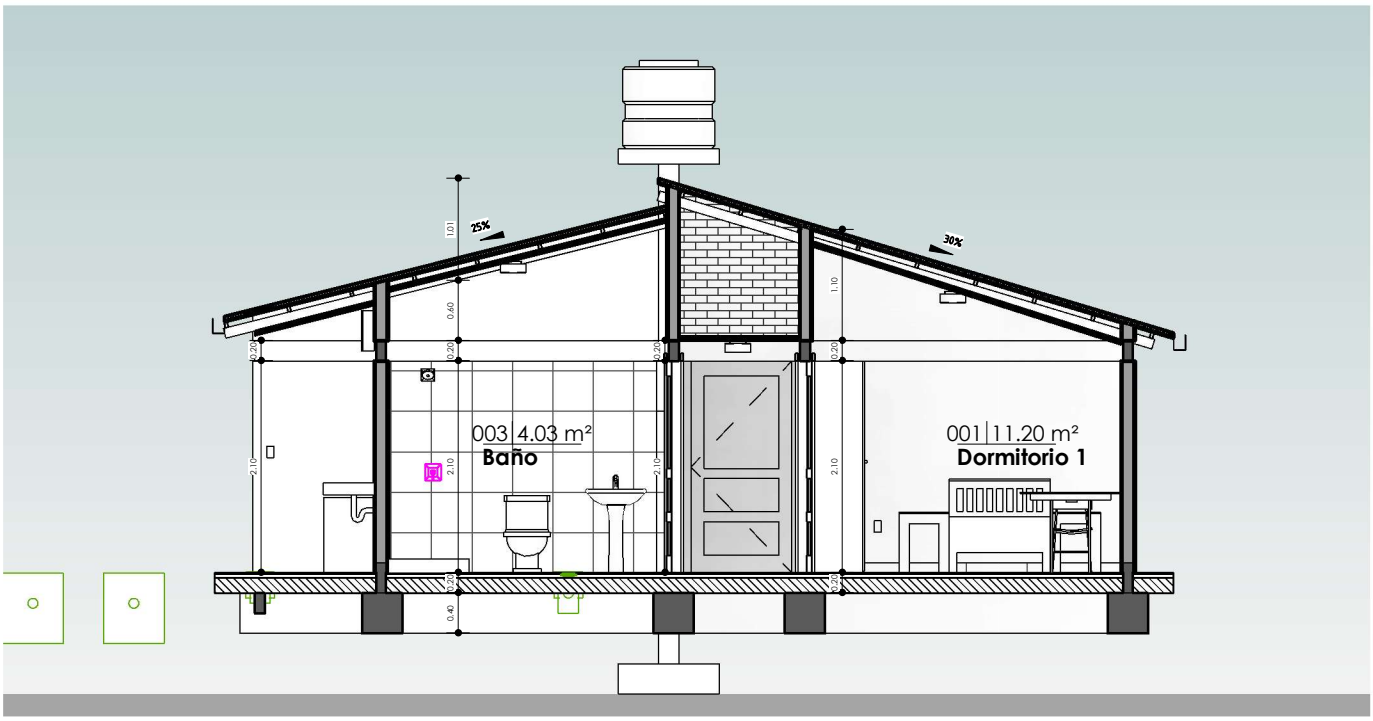


2 AR-04 B-B
1 : 75

"EL PLANO ES REFERENCIAL SE DEBE ACOMODAR AL TERRENO"

# PLANO DE SECCIONES A-A & B-B

1 : 75 / PROPUESTA DE EMPLAZAMIENTO

AEVIVIENDA
AGENCIA ESTATAL DE VIVIENDA

AEVIVIENDA

**PROYECTO DE VIVIENDA NUEVA AUTOCONSTRUCCION EN EL MUNICIPIO DE CHULUMANI -FASE(V) 2024- LA PAZ**

| | | | | |
|---|---|---|---|---|
| ZONAS / URBANIZACIONES: PATA LOA, HUANCAPAMPA, BAJO LOA, CHUQUINI LOS PINOS, YARIJA, JARAPATA, SAÑUNI ,SANTIAGO ,SAN ANTONIO ,TULDUCHI ,MITMA ,HUAYRAPATA ,MACHACAMARCA HUARDAPATA ,ARIPATA YUMALA ,TONGOBAYA Y OTROS. | MUNICIPIO: CHULUMANI | | | FECHA: DICIEMBRE 2024 |
| PROVINCIA: SUD YUNGAS | DEPARTAMENTO: LA PAZ | DISEÑO ARQUITECTONICO: | REVISADO Y APROBADO: | SUPERFICIE: 64.44 m2 |
| | | | | LAMINA: AR-04 |

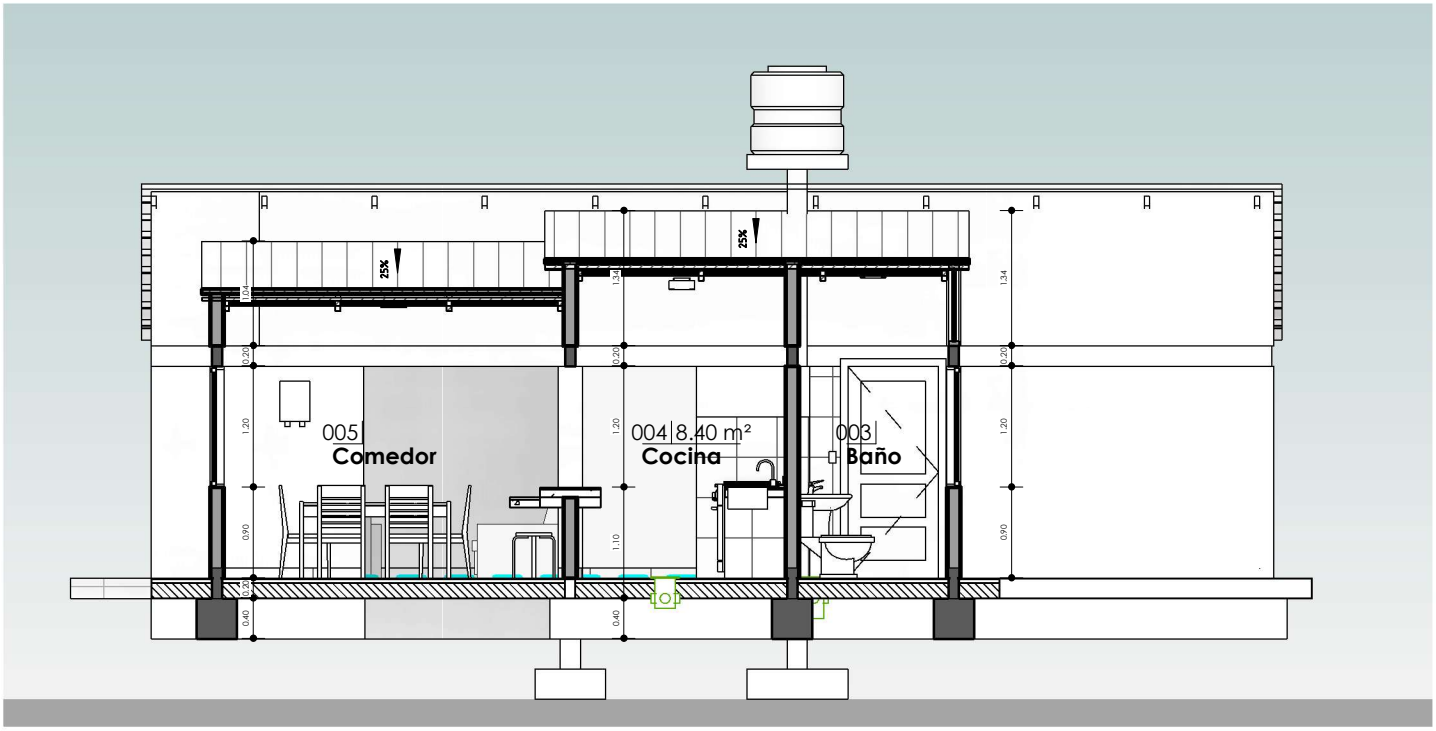


1 C-C
AR-05 1 : 75

2 D-D
AR-05 1 : 75

"EL PLANO ES REFERENCIAL SE DEBE ACOMODAR AL TERRENO"

# PLANO DE SECCIONES C-C & D-D

1 : 75 / PROPUESTA DE EMPLAZAMIENTO

AEVIVIENDA
AGENCIA ESTATAL DE VIVIENDA

AEVIVIENDA

**PROYECTO DE VIVIENDA NUEVA AUTOCONSTRUCCION EN EL MUNICIPIO DE CHULUMANI -FASE(V) 2024- LA PAZ**

| | | | | |
|---|---|---|---|---|
| ZONAS / URBANIZACIONES: *PATA LOA, HUANCAPAMPA, BAJO LOA, CHUQUINI LOS PINOS, YARIJA, JARAPATA, SAÑUNI ,SANTIAGO ,SAN ANTONIO ,TULDUCHI ,MITMA ,HUAYRAPATA ,MACHACAMARCA HUARDAPATA ,ARIPATA YUMALA ,TONGOBAYA Y OTROS.* | MUNICIPIO: *CHULUMANI* | | | FECHA: *DICIEMBRE 2024* |
| PROVINCIA: *SUD YUNGAS* | DEPARTAMENTO: **LA PAZ** | DISEÑO ARQUITECTONICO: | REVISADO Y APROBADO: | SUPERFICIE: *64.44 m2* |
| | | | | LAMINA: **AR-05** |

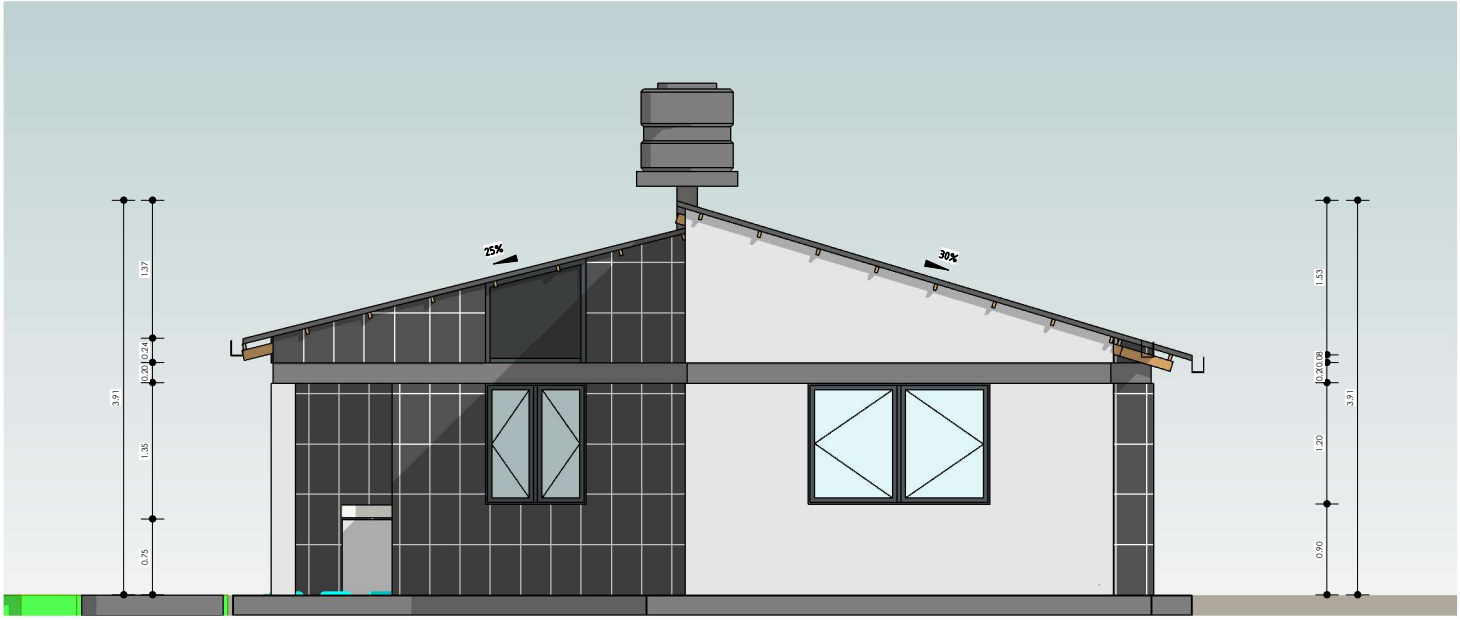


1 Este
AR-06 1 : 75

2 Norte
AR-06 1 : 75

"EL PLANO ES REFERENCIAL SE DEBE ACOMODAR AL TERRENO"

# PLANO DE ALZADOS

1 : 75 / PROPUESTA DE EMPLAZAMIENTO

AEVIVIENDA
AGENCIA ESTATAL DE VIVIENDA

AEVIVIENDA

**PROYECTO DE VIVIENDA NUEVA AUTOCONSTRUCCION EN EL MUNICIPIO DE CHULUMANI -FASE(V) 2024- LA PAZ**

| | | | | |
|---|---|---|---|---|
| ZONAS / URBANIZACIONES: *PATA LOA, HUANCAPAMPA, BAJO LOA, CHUQUINI LOS PINOS, YARIJA, JARAPATA, SAÑUNI ,SANTIAGO ,SAN ANTONIO ,TULDUCHI ,MITMA ,HUAYRAPATA ,MACHACAMARCA HUARDAPATA ,ARIPATA YUMALA ,TONGOBAYA Y OTROS.* | MUNICIPIO: *CHULUMANI* | | | FECHA: *DICIEMBRE 2024* |
| | | | | SUPERFICIE: *64.44 m2* |
| PROVINCIA: *SUD YUNGAS* | DEPARTAMENTO: **LA PAZ** | DISEÑO ARQUITECTONICO: | REVISADO Y APROBADO: | LAMINA: **AR-06** |

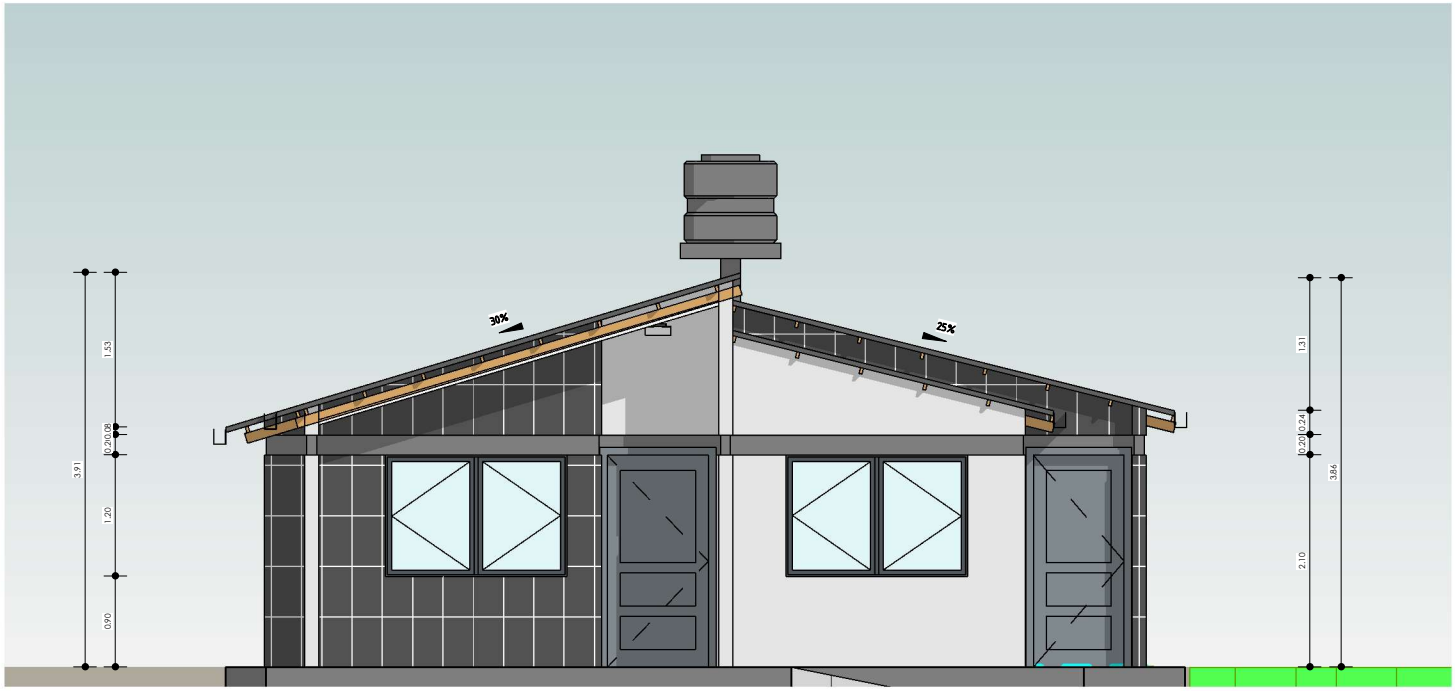


1 AR-07 **Oeste**
1 : 75

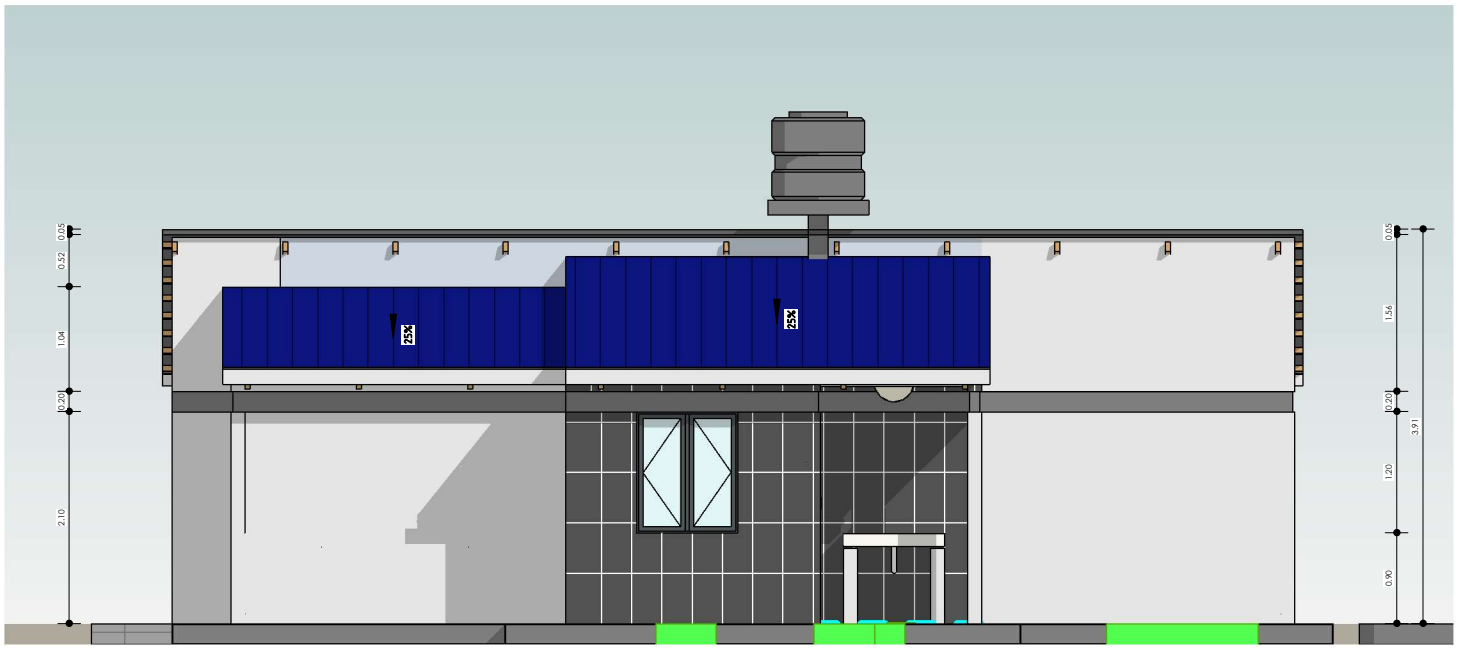


2 AR-07 **Sur**
1 : 75

"EL PLANO ES REFERENCIAL SE DEBE ACOMODAR AL TERRENO"

# PLANO DE ALZADOS

1 : 75 / PROPUESTA DE EMPLAZAMIENTO

AEVIVIENDA
AGENCIA ESTATAL DE VIVIENDA

AEVIVIENDA

**PROYECTO DE VIVIENDA NUEVA AUTOCONSTRUCCION EN EL MUNICIPIO DE CHULUMANI -FASE(V) 2024- LA PAZ**

| | | | | |
|---|---|---|---|---|
| ZONAS / URBANIZACIONES: *PATA LOA, HUANCAPAMPA, BAJO LOA, CHUQUINI LOS PINOS, YARIJA, JARAPATA, SAÑUNI ,SANTIAGO ,SAN ANTONIO ,TULDUCHI ,MITMA ,HUAYRAPATA ,MACHACAMARCA HUARDAPATA ,ARIPATA YUMALA ,TONGOBAYA Y OTROS.* | MUNICIPIO: *CHULUMANI* | | | FECHA: *DICIEMBRE 2024* |
| PROVINCIA: *SUD YUNGAS* | DEPARTAMENTO: **LA PAZ** | DISEÑO ARQUITECTONICO: | REVISADO Y APROBADO: | SUPERFICIE: *64.44 m2* |
| | | | | LAMINA: **AR-07** |

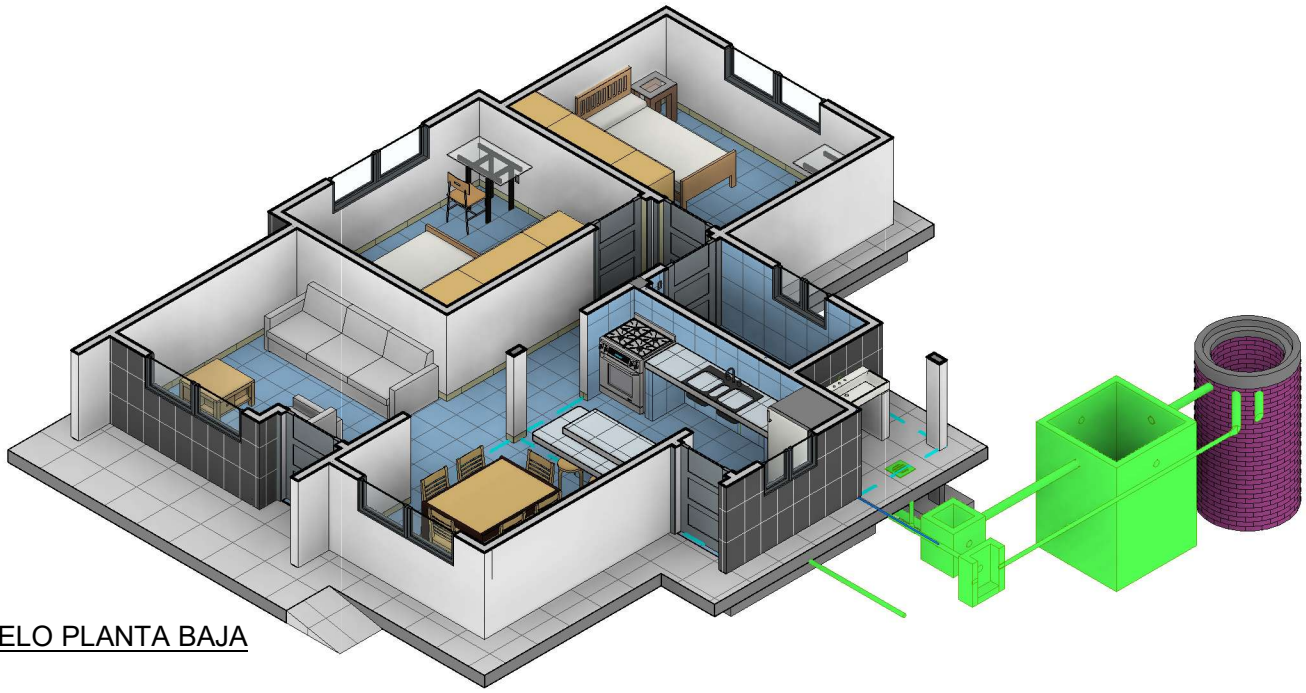

2
AR-08
MODELO PLANTA BAJA

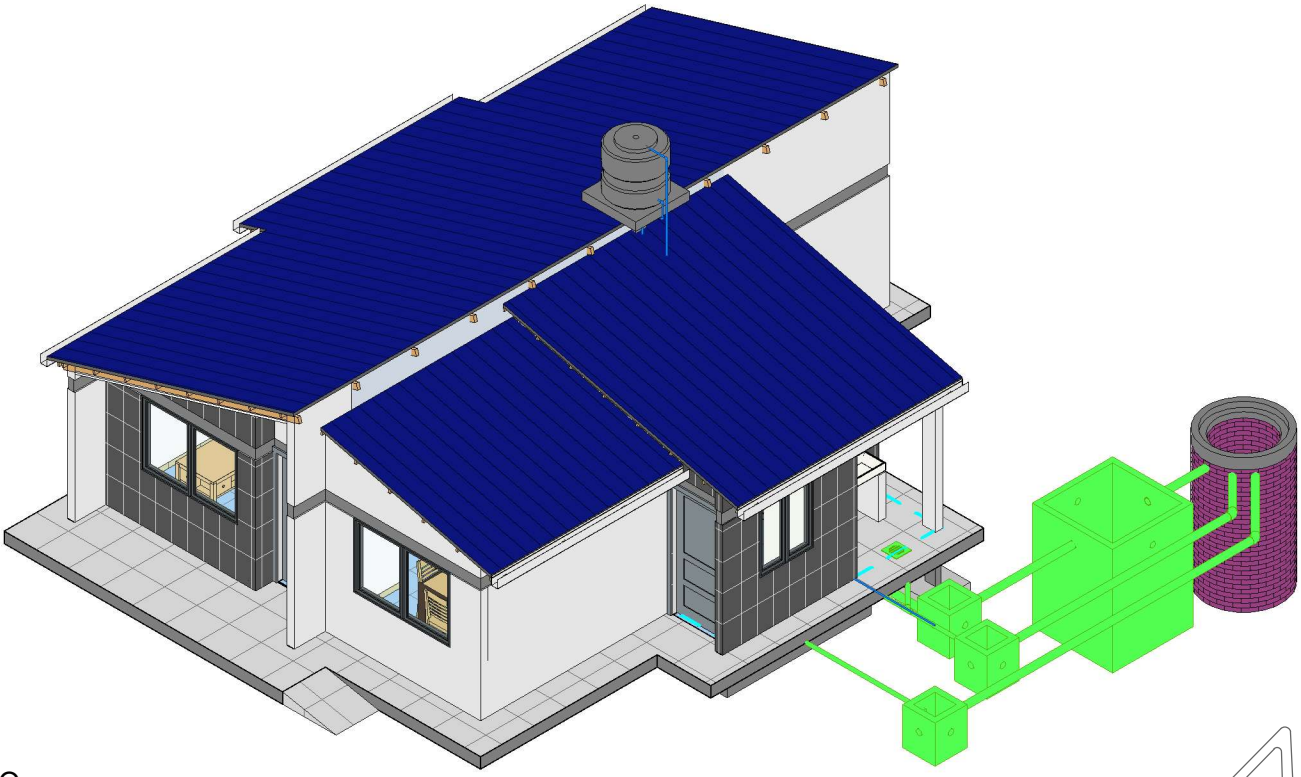

1
AR-08
MODELO ARQUITECTONICO

"EL PLANO ES REFERENCIAL SE DEBE ACOMODAR AL TERRENO"

# MODELOS ARQUITECTONICOS

/ PROPUESTA DE EMPLAZAMIENTO

AEVIVIENDA
AGENCIA ESTATAL DE VIVIENDA

AEVIVIENDA

**PROYECTO DE VIVIENDA NUEVA AUTOCONSTRUCCION EN EL MUNICIPIO DE CHULUMANI -FASE(V) 2024- LA PAZ**

| | | | | |
|---|---|---|---|---|
| ZONAS / URBANIZACIONES: *PATA LOA, HUANCAPAMPA, BAJO LOA, CHUQUINI LOS PINOS, YARIJA, JARAPATA, SAÑUNI ,SANTIAGO ,SAN ANTONIO ,TULDUCHI ,MITMA ,HUAYRAPATA ,MACHACAMARCA HUARDAPATA ,ARIPATA YUMALA ,TONGOBAYA Y OTROS.* | MUNICIPIO: *CHULUMANI* | | | FECHA: *DICIEMBRE 2024* |
| PROVINCIA: *SUD YUNGAS* | DEPARTAMENTO: **LA PAZ** | DISEÑO ARQUITECTONICO: | REVISADO Y APROBADO: | SUPERFICIE: *64.44 m2* |
| | | | | LAMINA: **AR-08** |

1
AR-09
PERSPECTIVA POSTERIOR

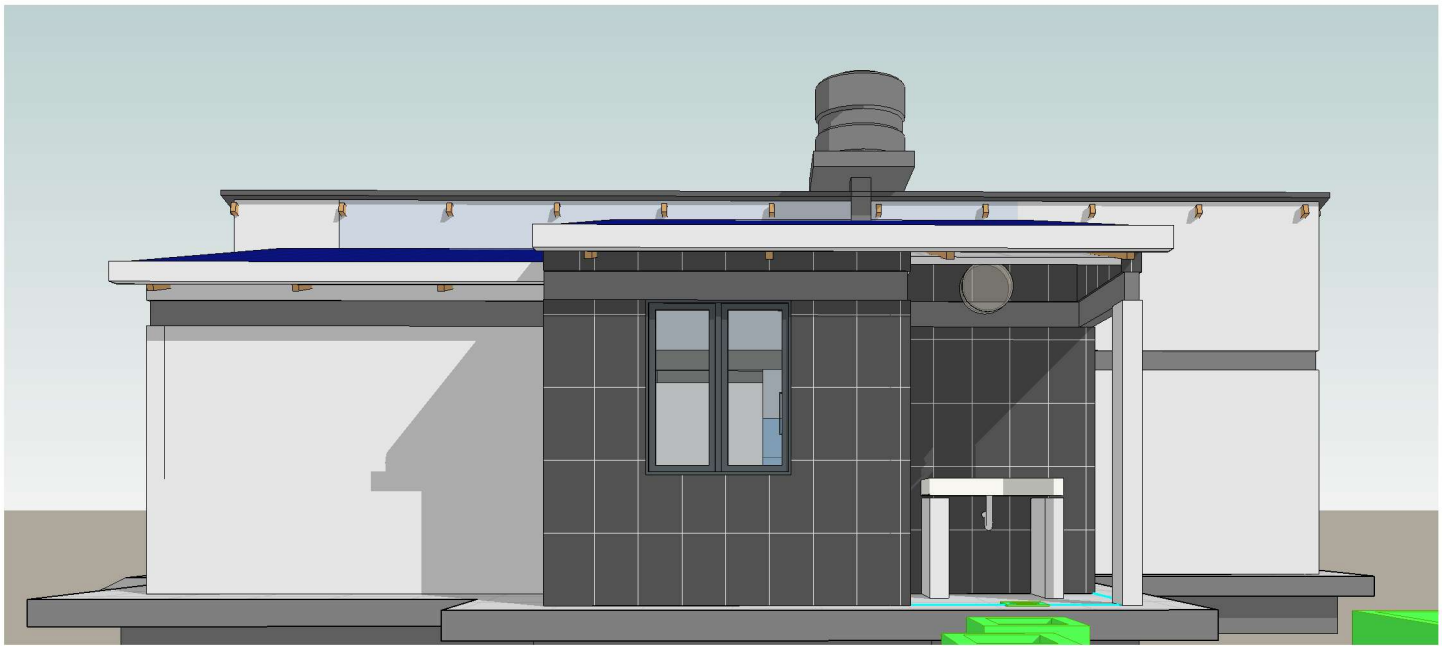

2
AR-09
PERSPECTIVA LATERAL IZQUIERDO

"EL PLANO ES REFERENCIAL SE DEBE ACOMODAR AL TERRENO"

# PLANO DE PERSPECTIVAS

/ PROPUESTA DE EMPLAZAMIENTO

AEVIVIENDA
AGENCIA ESTATAL DE VIVIENDA

AEVIVIENDA

**PROYECTO DE VIVIENDA NUEVA AUTOCONSTRUCCION EN EL MUNICIPIO DE CHULUMANI -FASE(V) 2024- LA PAZ**

| | | | | |
|---|---|---|---|---|
| ZONAS / URBANIZACIONES: *PATA LOA, HUANCAPAMPA, BAJO LOA, CHUQUINI LOS PINOS, YARIJA, JARAPATA, SAÑUNI ,SANTIAGO ,SAN ANTONIO ,TULDUCHI ,MITMA ,HUAYRAPATA ,MACHACAMARCA HUARDAPATA ,ARIPATA YUMALA ,TONGOBAYA Y OTROS.* | MUNICIPIO: *CHULUMANI* | | | FECHA: *DICIEMBRE 2024* |
| PROVINCIA: *SUD YUNGAS* | DEPARTAMENTO: **LA PAZ** | DISEÑO ARQUITECTONICO: | REVISADO Y APROBADO: | SUPERFICIE: *64.44 m2* |
| | | | | LAMINA: **AR-09** |

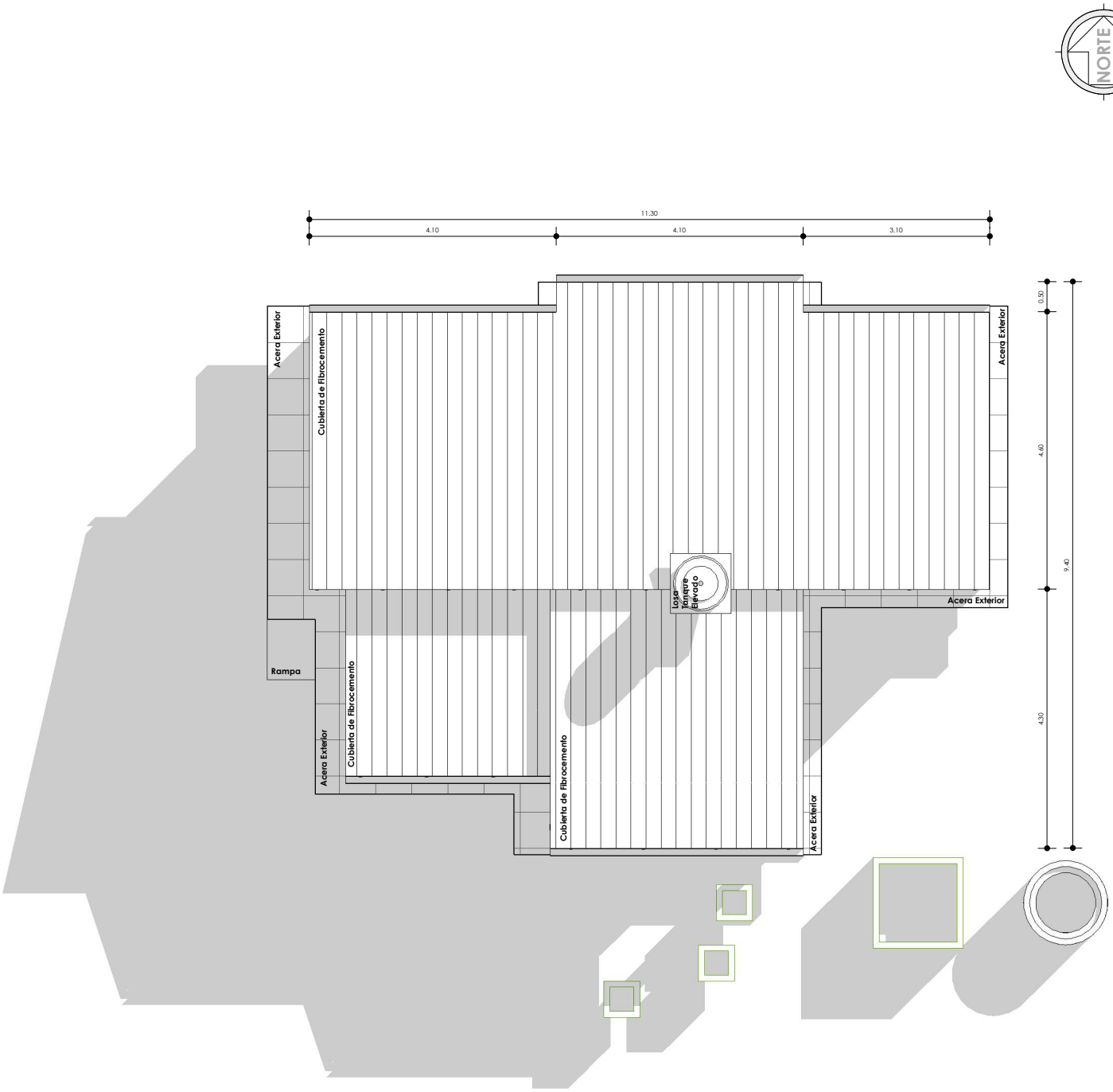


"EL PLANO ES REFERENCIAL SE DEBE ACOMODAR AL TERRENO"

1 Nivel Cubierta
AR-10 1 : 100

# PLANO DE CUBIERTAS

1 : 100 / PROPUESTA DE EMPLAZAMIENTO

AEVIVIENDA
AGENCIA ESTATAL DE VIVIENDA

| AEVIVIENDA | PROYECTO DE VIVIENDA NUEVA AUTOCONSTRUCCION EN EL MUNICIPIO DE CHULUMANI -FASE(V) 2024- LA PAZ | | | | |
|---|---|---|---|---|---|
| | ZONAS / URBANIZACIONES: PATA LOA, HUANCAPAMPA, BAJO LOA, CHUQUINI LOS PINOS, YARIJA, JARAPATA, SAÑUNI ,SANTIAGO ,SAN ANTONIO ,TULDUCHI ,MITMA ,HUAYRAPATA ,MACHACAMARCA HUARDAPATA ,ARIPATA YUMALA ,TONGOBAYA Y OTROS. | MUNICIPIO: CHULUMANI | | | FECHA: DICIEMBRE 2024 |
| | PROVINCIA: SUD YUNGAS | DEPARTAMENTO: LA PAZ | DISEÑO ARQUITECTONICO: | REVISADO Y APROBADO: | SUPERFICIE: 64.44 m2 |
| | | | | | LAMINA: AR-10 |

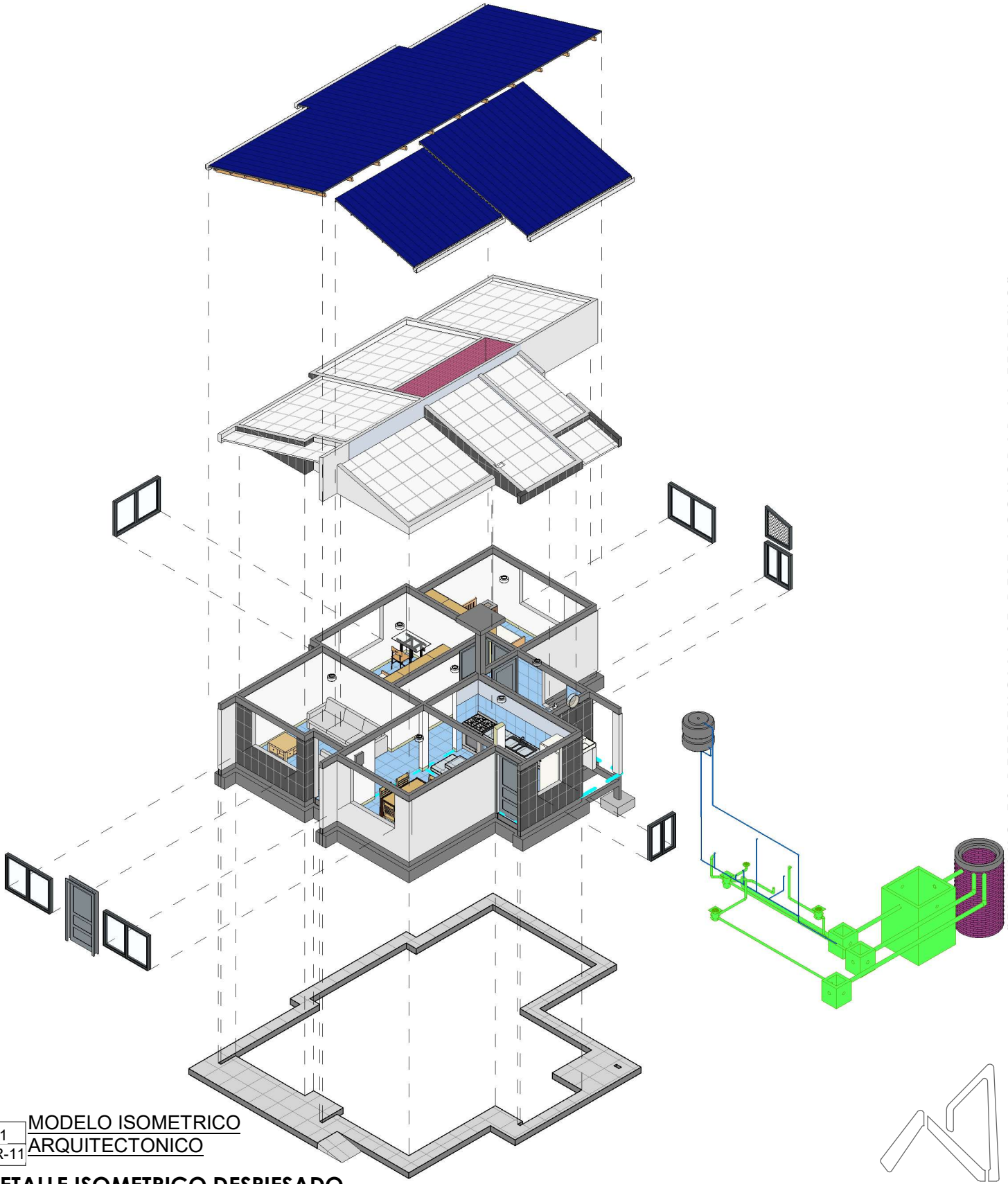

"EL PLANO ES REFERENCIAL SE DEBE ACOMODAR AL TERRENO"

1
AR-11

MODELO ISOMETRICO
ARQUITECTONICO

## DETALLE ISOMETRICO DESPIESADO

/ PROPUESTA DE EMPLAZAMIENTO

AEVIVIENDA
AGENCIA ESTATAL DE VIVIENDA

AEVIVIENDA

**PROYECTO DE VIVIENDA NUEVA AUTOCONSTRUCCION EN EL MUNICIPIO DE CHULUMANI -FASE(V) 2024- LA PAZ**

| | | | | |
|---|---|---|---|---|
| ZONAS / URBANIZACIONES: *PATA LOA, HUANCAPAMPA, BAJO LOA, CHUQUINI LOS PINOS, YARIJA, JARAPATA, SAÑUNI ,SANTIAGO ,SAN ANTONIO ,TULDUCHI ,MITMA ,HUAYRAPATA ,MACHACAMARCA HUARDAPATA ,ARIPATA YUMALA ,TONGOBAYA Y OTROS.* | MUNICIPIO: *CHULUMANI* | | | FECHA: *DICIEMBRE 2024* |
| PROVINCIA: *SUD YUNGAS* | DEPARTAMENTO: **LA PAZ** | DISEÑO ARQUITECTONICO: | REVISADO Y APROBADO: | SUPERFICIE: *64.44 m2* |
| | | | | LAMINA: **AR-11** |

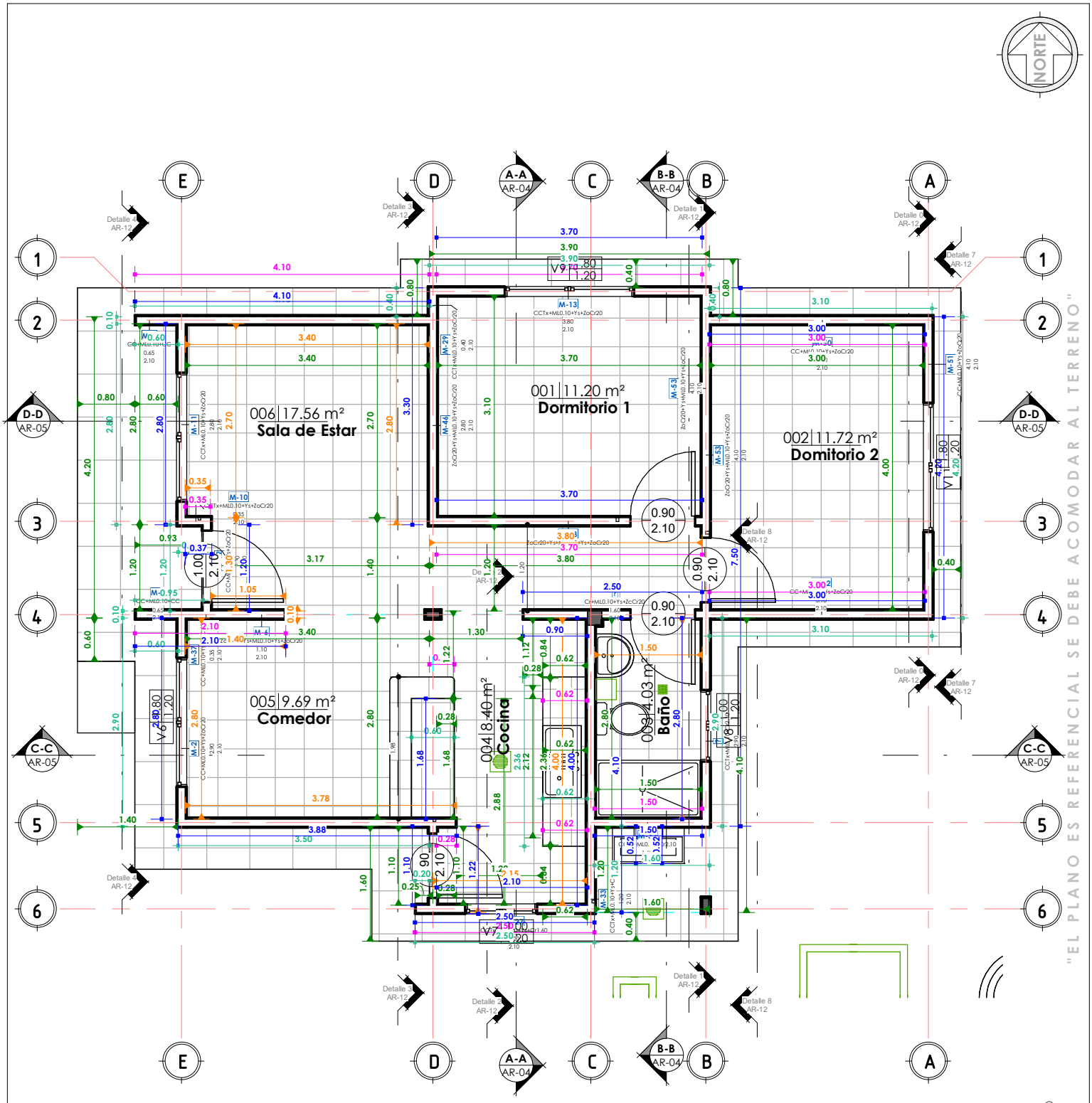


1 PLANTA BAJA-Com.Met.
AR-12 1 : 75

## COMPUTOS METRICOS - MUROS Y PISOS

1 : 75 / PROPUESTA DE EMPLAZAMIENTO

AEVIVIENDA
AGENCIA ESTATAL DE VIVIENDA

**PROYECTO DE VIVIENDA NUEVA AUTOCONSTRUCCION EN EL MUNICIPIO DE CHULUMANI -FASE(V) 2024- LA PAZ**

| | | | | |
|---|---|---|---|---|
| ZONAS / URBANIZACIONES: PATA LOA, HUANCAPAMPA, BAJO LOA, CHUQUINI LOS PINOS, YARIJA, JARAPATA, SAÑUNI ,SANTIAGO ,SAN ANTONIO ,TULDUCHI ,MITMA ,HUAYRAPATA ,MACHACAMARCA HUARDAPATA ,ARIPATA YUMALA ,TONGOBAYA Y OTROS. | MUNICIPIO: CHULUMANI | | | FECHA: DICIEMBRE 2024 |
| PROVINCIA: SUD YUNGAS | DEPARTAMENTO: LA PAZ | DISEÑO ARQUITECTONICO: | REVISADO Y APROBADO: | SUPERFICIE: 64.44 m2 |
| | | | | LAMINA: AR-12 |

AEVIVIENDA

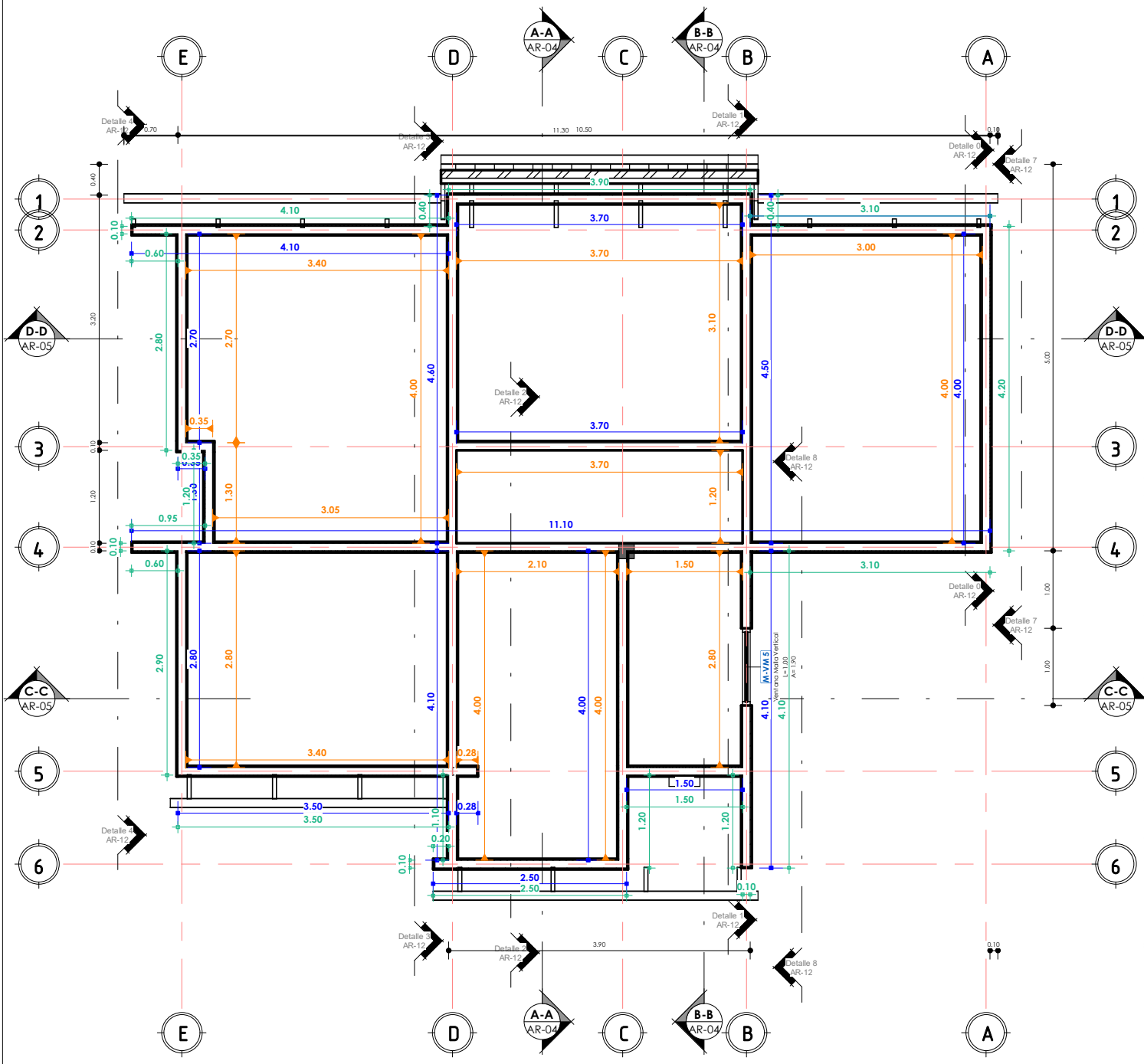


"EL PLANO ES REFERENCIAL SE DEBE ACOMODAR AL TERRENO"

1 Nivel Viga Cadena
AR-13 1 : 75

# PLANO DETALLE

1 : 75 / PROPUESTA DE EMPLAZAMIENTO

AEVIVIENDA
AGENCIA ESTATAL DE VIVIENDA

**PROYECTO DE VIVIENDA NUEVA AUTOCONSTRUCCION EN EL MUNICIPIO DE CHULUMANI -FASE(V) 2024- LA PAZ**

| | | | | |
|---|---|---|---|---|
| ZONAS / URBANIZACIONES: PATA LOA, HUANCAPAMPA, BAJO LOA, CHUQUINI LOS PINOS, YARIJA, JARAPATA, SAÑUNI ,SANTIAGO ,SAN ANTONIO ,TULDUCHI ,MITMA ,HUAYRAPATA ,MACHACAMARCA HUARDAPATA ,ARIPATA YUMALA ,TONGOBAYA Y OTROS. | MUNICIPIO: CHULUMANI | | | FECHA: DICIEMBRE 2024 |
| PROVINCIA: SUD YUNGAS | DEPARTAMENTO: LA PAZ | DISEÑO ARQUITECTONICO: | REVISADO Y APROBADO: | SUPERFICIE: 64.44 m2 |
| | | | | LAMINA: AR-13 |

AEVIVIENDA

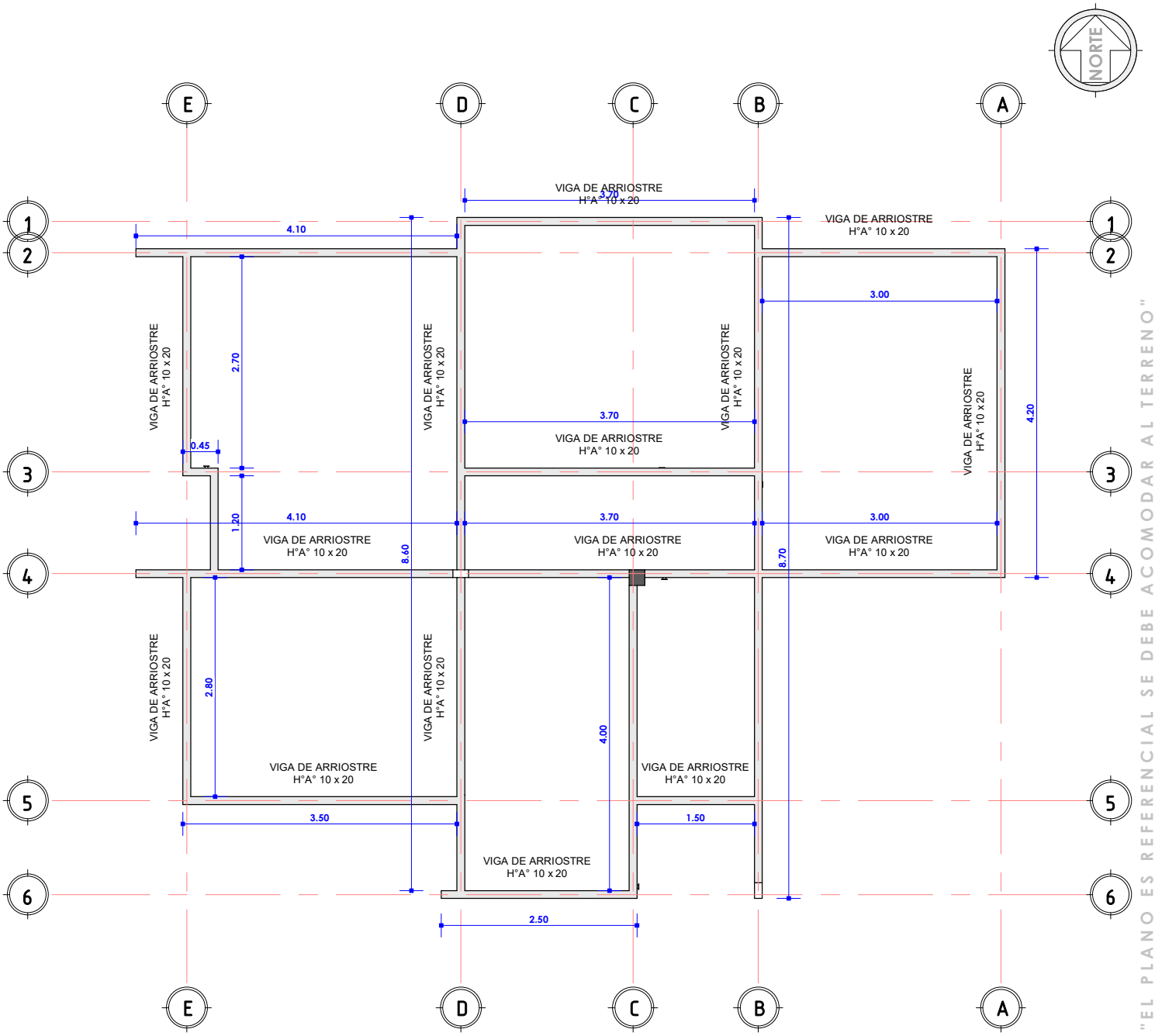


"EL PLANO ES REFERENCIAL SE DEBE ACOMODAR AL TERRENO"

1 PRIMERA LOSA
AR-14 1 : 75

# PLANO ESTRUCTURAL DE VIGA CADENA

1 : 75 / PROPUESTA DE EMPLAZAMIENTO

AEVIVIENDA
AGENCIA ESTATAL DE VIVIENDA

**PROYECTO DE VIVIENDA NUEVA AUTOCONSTRUCCION EN EL MUNICIPIO DE CHULUMANI -FASE(V) 2024- LA PAZ**

AEVIVIENDA

| | | | | |
|---|---|---|---|---|
| ZONAS / URBANIZACIONES: PATA LOA, HUANCAPAMPA, BAJO LOA, CHUQUINI LOS PINOS, YARIJA, JARAPATA, SAÑUNI ,SANTIAGO ,SAN ANTONIO ,TULDUCHI ,MITMA ,HUAYRAPATA ,MACHACAMARCA HUARDAPATA ,ARIPATA YUMALA ,TONGOBAYA Y OTROS. | MUNICIPIO: CHULUMANI | | | FECHA: DICIEMBRE 2024 |
| PROVINCIA: SUD YUNGAS | DEPARTAMENTO: LA PAZ | DISEÑO ARQUITECTONICO: | REVISADO Y APROBADO: | SUPERFICIE: 64.44 m2 |
| | | | | LAMINA: AR-14 |

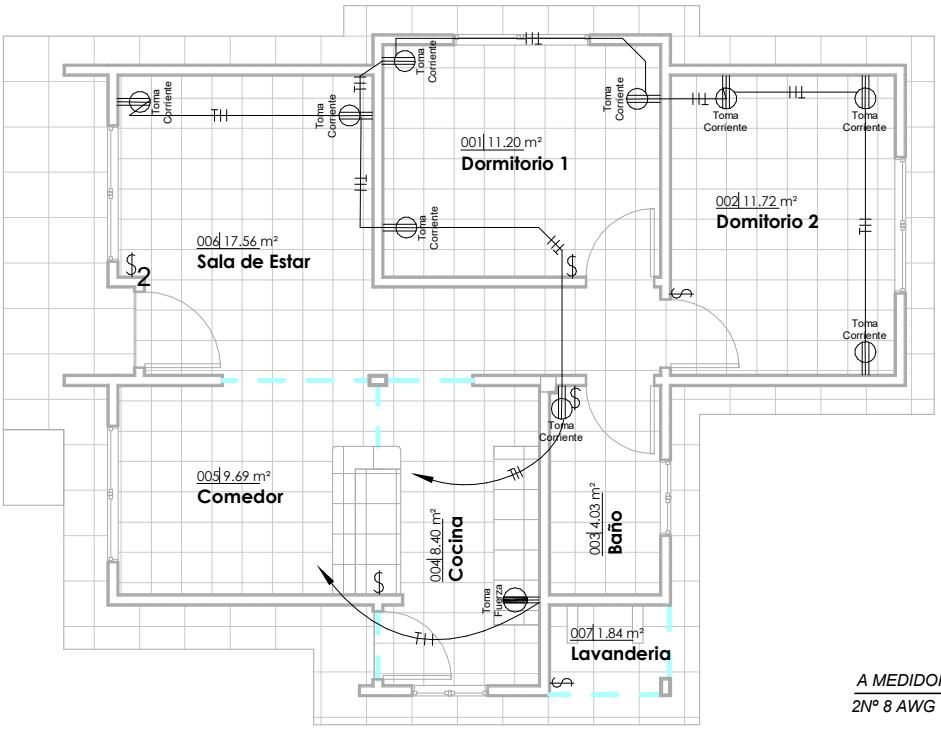


NORTE

| JG_Tabla de planificación de aparatos eléctricos | | |
|---|---|---|
| **Familia** | **Tipo** | **Recuento** |
| M_Toma de alto voltaje | Toma Fuerza | 1 |
| M_Toma doble | Toma Corriente | 9 |
| Total general: 10 | | 10 |

## DIAGRAMA UNIFILAR

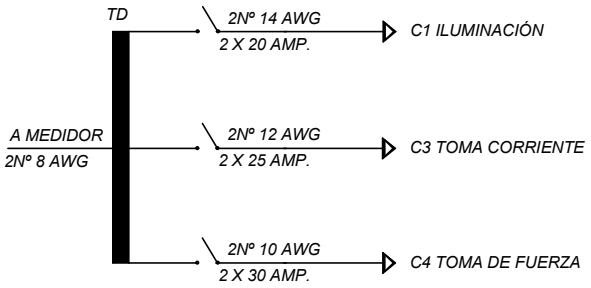


1 AR-15 PLANTA.BAJA--ELECTRICO
1 : 100

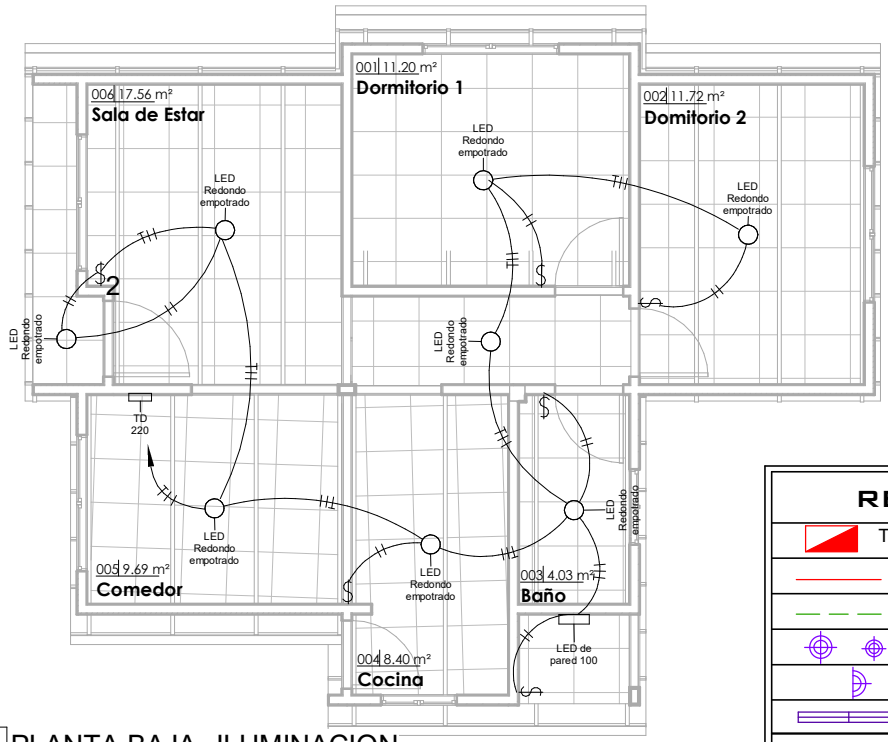


| JG_Tabla de planificación de luminarias | | |
|---|---|---|
| **Tipo** | **Vataje** | **Recuento** |
| LED de pared 100 | 100 W | 1 |
| LED Redondo empotrado | 100 W | 8 |
| Total general: 9 | | 9 |

| REFERENCIAS | |
|---|---|
| TD | TABLERO DE DISTRIBUCIÓN |
| | CIRCUITO DE ILUMINACION |
| | CIRCUITO DE TOMA CORRIENTES |
| | PUNTO DE ILUMINACIÓN |
| | PUNTO DE ILUMINACIÓN EN PARED |
| | PUNTO DE ILUMINACIÓN ERECTANGULAR |
| | TOMA CORRIENTE DOBLE |
| | INTERRUPTOR SIMPLE |
| | TOMA DE FUERZA |

2 AR-15 PLANTA.BAJA--ILUMINACION
1 : 100

# PLANO LUMINOTECNICO

1 : 100 / PROPUESTA DE EMPLAZAMIENTO

"EL PLANO ES REFERENCIAL SE DEBE ACOMODAR AL TERRENO"

AEVIVIENDA
AGENCIA ESTATAL DE VIVIENDA

**PROYECTO DE VIVIENDA NUEVA AUTOCONSTRUCCION EN EL MUNICIPIO DE CHULUMANI -FASE(V) 2024- LA PAZ**

AEVIVIENDA

| | | | |
|---|---|---|---|
| ZONAS / URBANIZACIONES: *PATA LOA, HUANCAPAMPA, BAJO LOA, CHUQUINI LOS PINOS, YARIJA, JARAPATA, SAÑUNI ,SANTIAGO ,SAN ANTONIO ,TULDUCHI ,MITMA ,HUAYRAPATA ,MACHACAMARCA HUARDAPATA ,ARIPATA YUMALA ,TONGOBAYA Y OTROS.* | MUNICIPIO: *CHULUMANI* | | FECHA: *DICIEMBRE 2024* |
| PROVINCIA: *SUD YUNGAS* | DEPARTAMENTO: **LA PAZ** | DISEÑO ARQUITECTONICO: | SUPERFICIE: *64.44 m2* |
| | | REVISADO Y APROBADO: | LAMINA: **AR-15** |

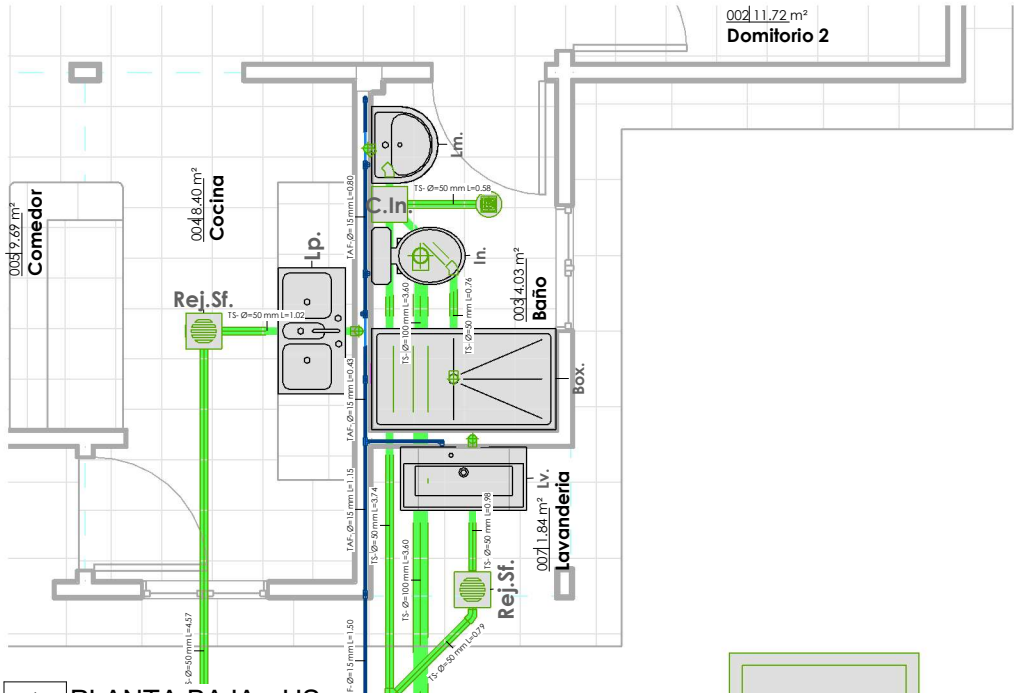


1 PLANTA BAJA - HS
AR-16 1 : 60

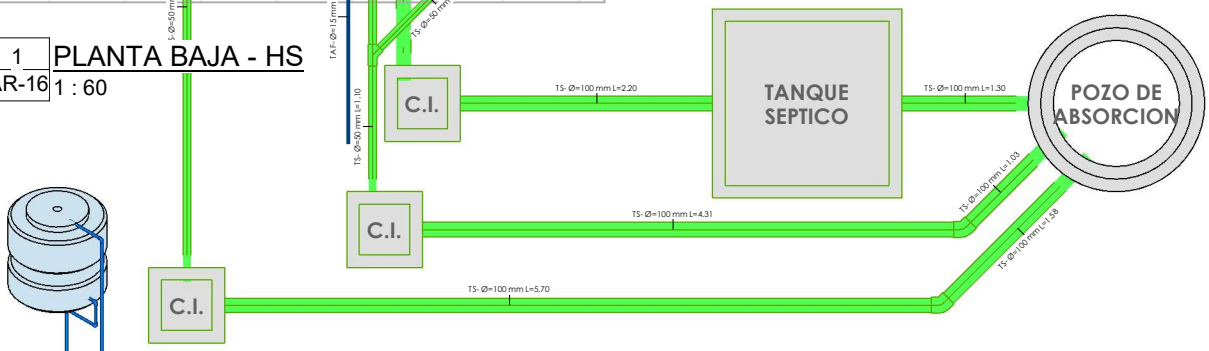


| JG_Tabla de planificación de aparato sanitario | | |
|---|---|---|
| **Tipo** | **Recuento** | **Modelo** |
| 800 x 800mm | 1 | Box. |
| 1000mm x 500mm 2 | 1 | Lv. |
| 1100 x 535mm | 1 | Lp. |
| Inodoro | 1 | In. |
| M_Lavabo - Pedestal | 1 | Lm. |
| Total general: 5 | 5 | |

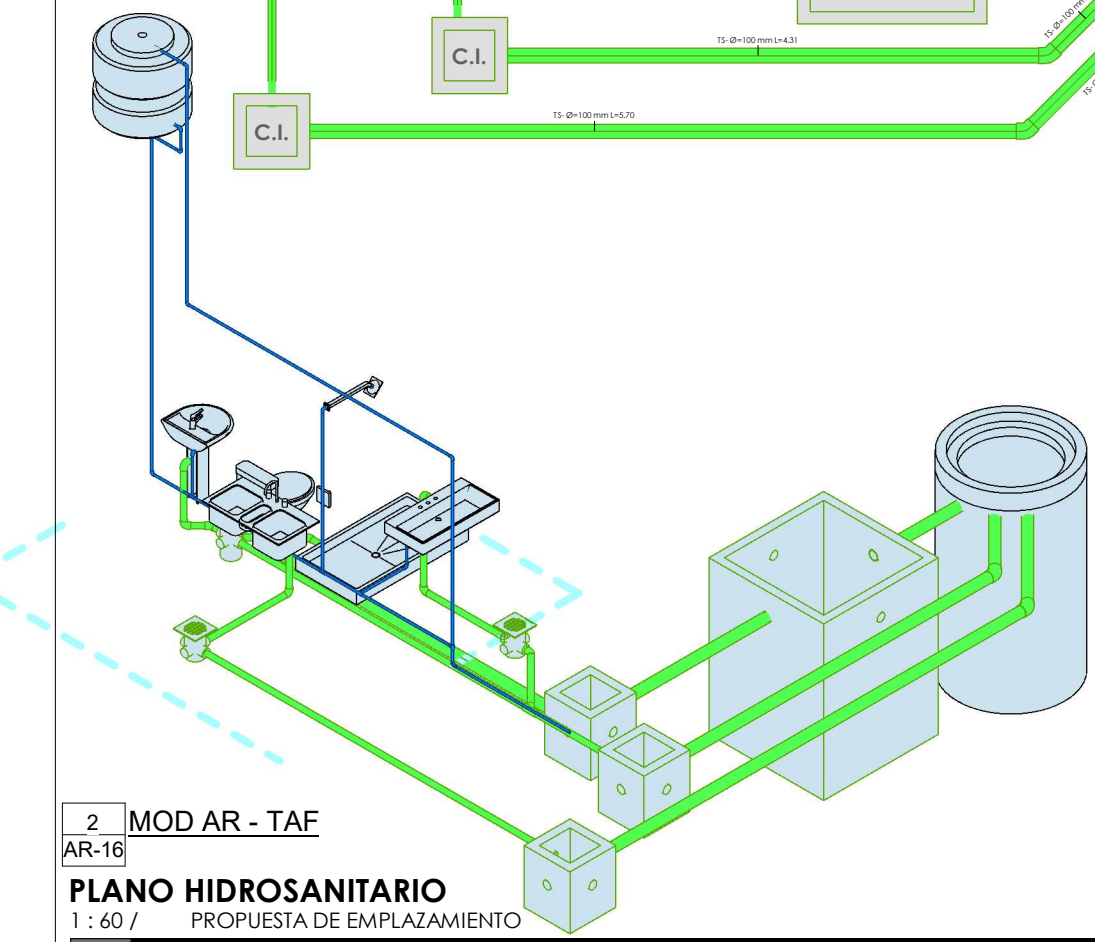

2 MOD AR - TAF
AR-16

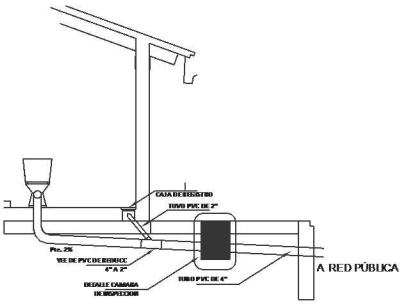


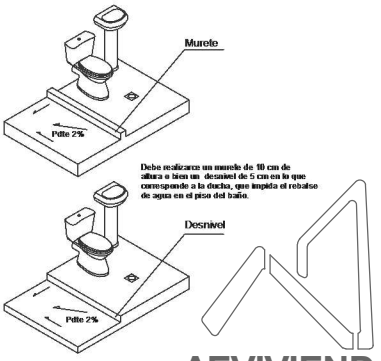


"EL PLANO ES REFERENCIAL SE DEBE ACOMODAR AL TERRENO"

# PLANO HIDROSANITARIO

1 : 60 / PROPUESTA DE EMPLAZAMIENTO

AEVIVIENDA
AGENCIA ESTATAL DE VIVIENDA

AEVIVIENDA

**PROYECTO DE VIVIENDA NUEVA AUTOCONSTRUCCION EN EL MUNICIPIO DE CHULUMANI -FASE(V) 2024- LA PAZ**

| | | | | |
|---|---|---|---|---|
| ZONAS / URBANIZACIONES: *PATA LOA, HUANCAPAMPA, BAJO LOA, CHUQUINI LOS PINOS, YARIJA, JARAPATA, SAÑUNI ,SANTIAGO ,SAN ANTONIO ,TULDUCHI ,MITMA ,HUAYRAPATA ,MACHACAMARCA HUARDAPATA ,ARIPATA YUMALA ,TONGOBAYA Y OTROS.* | MUNICIPIO: *CHULUMANI* | | | FECHA: *DICIEMBRE 2024* |
| | | | | SUPERFICIE: *64.44 m2* |
| PROVINCIA: *SUD YUNGAS* | DEPARTAMENTO: **LA PAZ** | DISEÑO ARQUITECTONICO: | REVISADO Y APROBADO: | LAMINA: **AR-16** |

# CORTE DE BORDE

ESC. 1:30

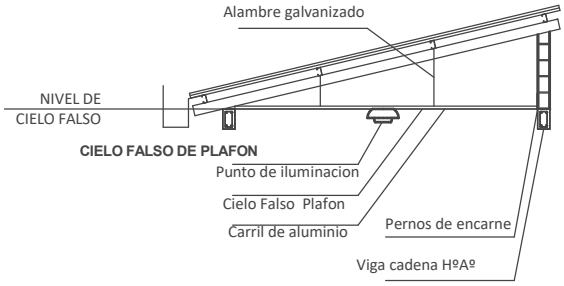


# CORTE DE BORDE

ESC. 1:30

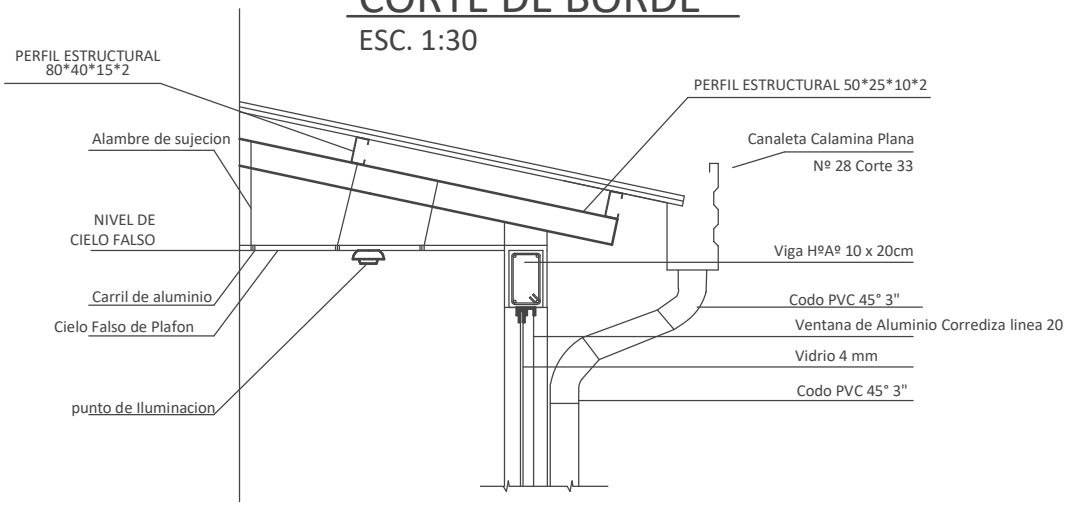


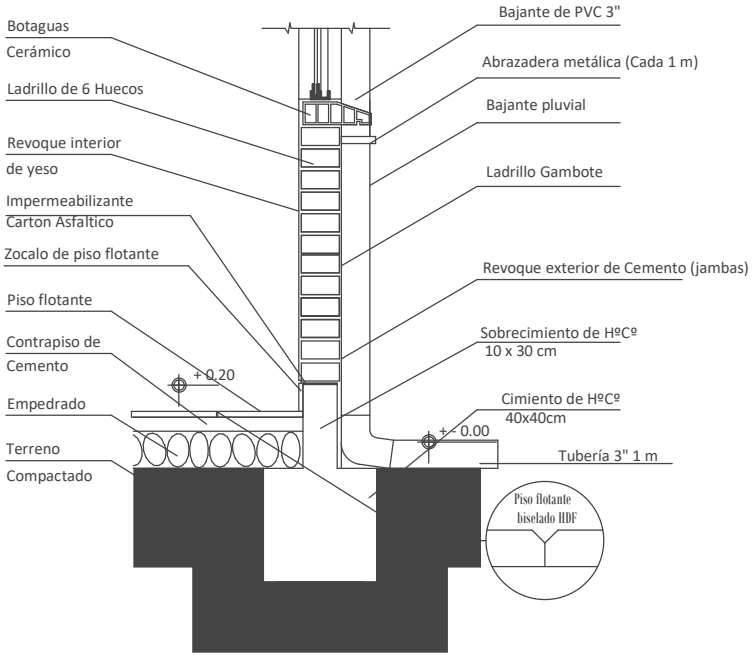


"EL PLANO ES REFERENCIAL SE DEBE ACOMODAR AL TERRENO"

## CORTE DE BORDE

/ PROPUESTA DE EMPLAZAMIENTO

AEVIVIENDA
AGENCIA ESTATAL DE VIVIENDA

AEVIVIENDA

**PROYECTO DE VIVIENDA NUEVA AUTOCONSTRUCCION EN EL MUNICIPIO DE CHULUMANI -FASE(V) 2024- LA PAZ**

| | | | | |
|---|---|---|---|---|
| ZONAS / URBANIZACIONES: *PATA LOA, HUANCAPAMPA, BAJO LOA, CHUQUINI LOS PINOS, YARIJA, JARAPATA, SAÑUNI ,SANTIAGO ,SAN ANTONIO ,TULDUCHI ,MITMA ,HUAYRAPATA ,MACHACAMARCA HUARDAPATA ,ARIPATA YUMALA ,TONGOBAYA Y OTROS.* | MUNICIPIO: *CHULUMANI* | | | FECHA: *DICIEMBRE 2024* |
| | | | | SUPERFICIE: *64.44 m2* |
| PROVINCIA: *SUD YUNGAS* | DEPARTAMENTO: **LA PAZ** | DISEÑO ARQUITECTONICO: | REVISADO Y APROBADO: | LAMINA: **AR-17** |

# DETALLE CAMARA DE INSPECCION

ESC. 1:30

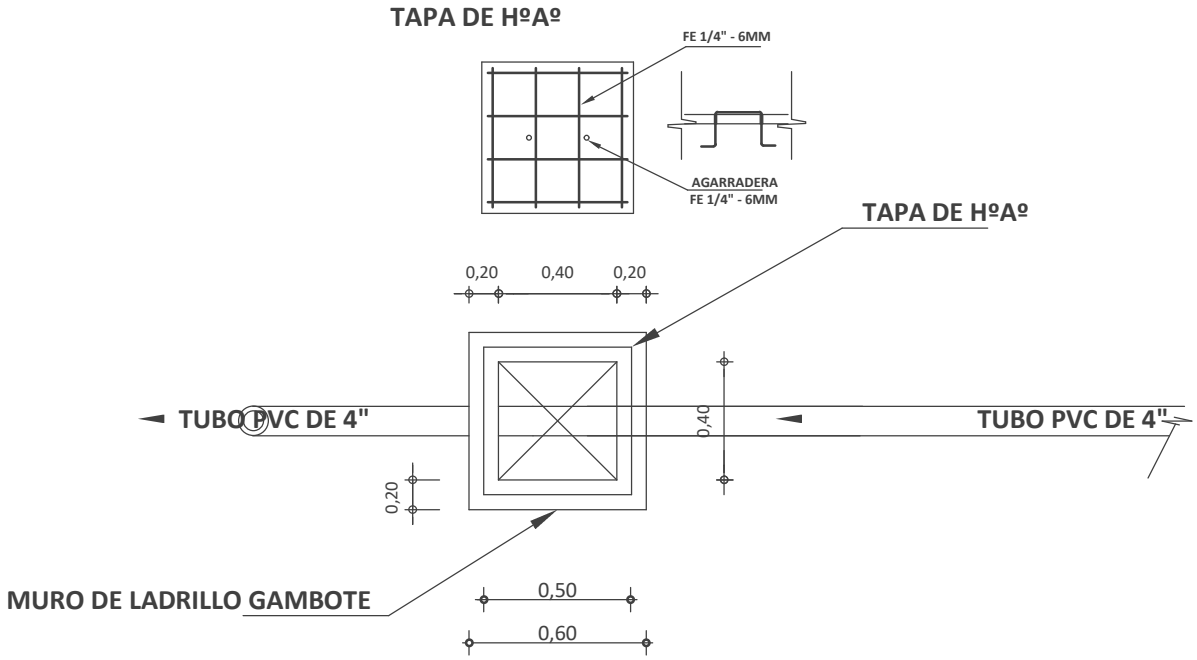


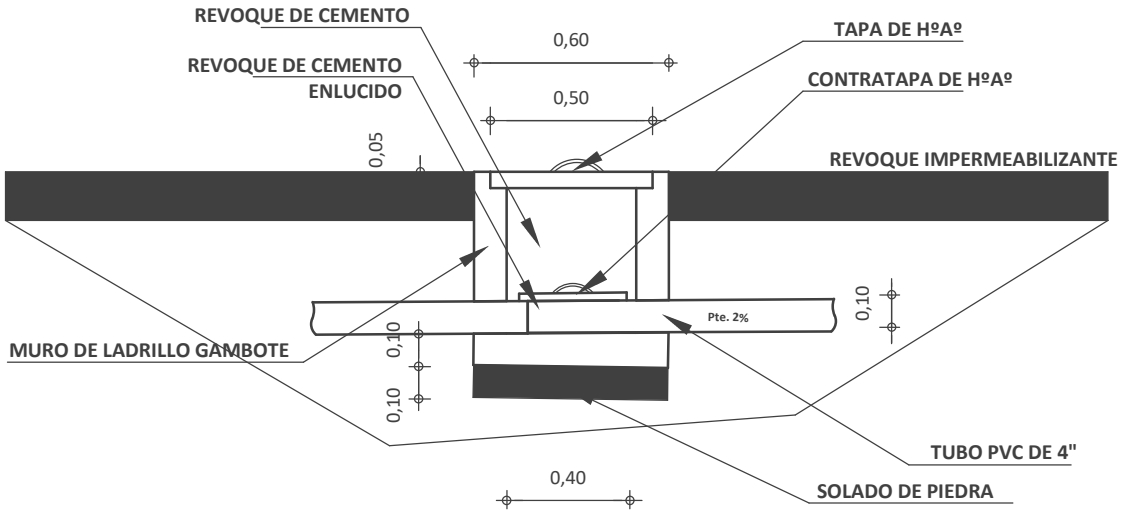


"EL PLANO ES REFERENCIAL SE DEBE ACOMODAR AL TERRENO"

## CAMARA DE INSPECCION

/ PROPUESTA DE EMPLAZAMIENTO

AEVIVIENDA
AGENCIA ESTATAL DE VIVIENDA

AEVIVIENDA

**PROYECTO DE VIVIENDA NUEVA AUTOCONSTRUCCION EN EL MUNICIPIO DE CHULUMANI -FASE(V) 2024- LA PAZ**

| | | | | |
|---|---|---|---|---|
| ZONAS / URBANIZACIONES: *PATA LOA, HUANCAPAMPA, BAJO LOA, CHUQUINI LOS PINOS, YARIJA, JARAPATA, SAÑUNI ,SANTIAGO ,SAN ANTONIO ,TULDUCHI ,MITMA ,HUAYRAPATA ,MACHACAMARCA HUARDAPATA ,ARIPATA YUMALA ,TONGOBAYA Y OTROS.* | MUNICIPIO: *CHULUMANI* | | | FECHA: *DICIEMBRE 2024* |
| PROVINCIA: *SUD YUNGAS* | DEPARTAMENTO: **LA PAZ** | DISEÑO ARQUITECTONICO: | REVISADO Y APROBADO: | SUPERFICIE: *64.44 m2* |
| | | | | LAMINA: **AR-18** |

# PLANO DETALLE DE SISTEMA DE DESCARGA

ESC. 1:30

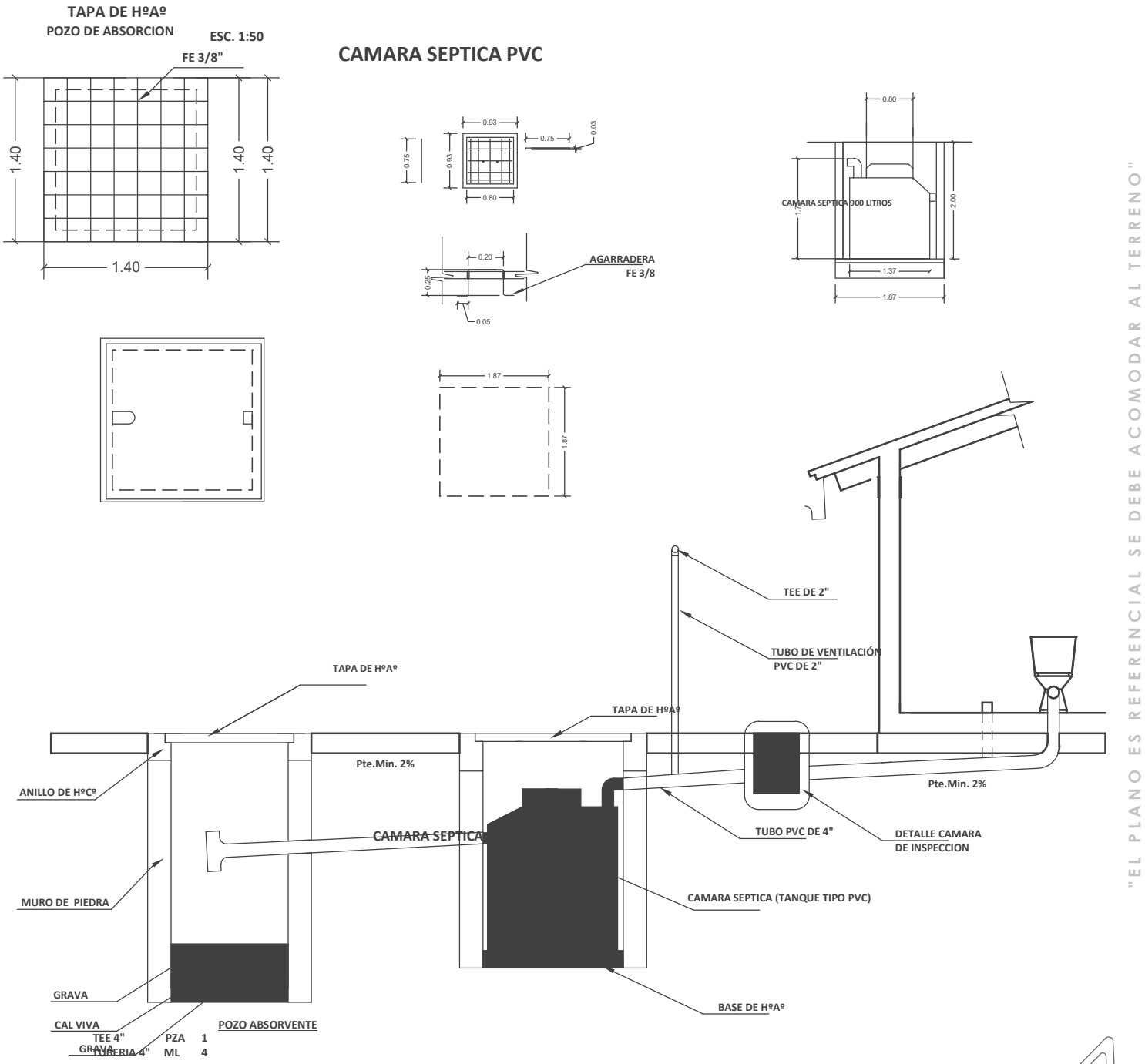


"EL PLANO ES REFERENCIAL SE DEBE ACOMODAR AL TERRENO"

## SISTEMA DE DESCARGA

/ PROPUESTA DE EMPLAZAMIENTO

AEVIVIENDA
AGENCIA ESTATAL DE VIVIENDA

AEVIVIENDA

**PROYECTO DE VIVIENDA NUEVA AUTOCONSTRUCCION EN EL MUNICIPIO DE CHULUMANI -FASE(V) 2024- LA PAZ**

| | | | | |
|---|---|---|---|---|
| ZONAS / URBANIZACIONES: *PATA LOA, HUANCAPAMPA, BAJO LOA, CHUQUINI LOS PINOS, YARIJA, JARAPATA, SAÑUNI ,SANTIAGO ,SAN ANTONIO ,TULDUCHI ,MITMA ,HUAYRAPATA ,MACHACAMARCA HUARDAPATA ,ARIPATA YUMALA ,TONGOBAYA Y OTROS.* | MUNICIPIO: *CHULUMANI* | | | FECHA: *DICIEMBRE 2024* |
| PROVINCIA: *SUD YUNGAS* | DEPARTAMENTO: **LA PAZ** | DISEÑO ARQUITECTONICO: | REVISADO Y APROBADO: | SUPERFICIE: *64.44 m2* |
| | | | | LAMINA: **AR-19** |

# PLANO DETALLE POZO DE ABSORCION

ESC. 1:30

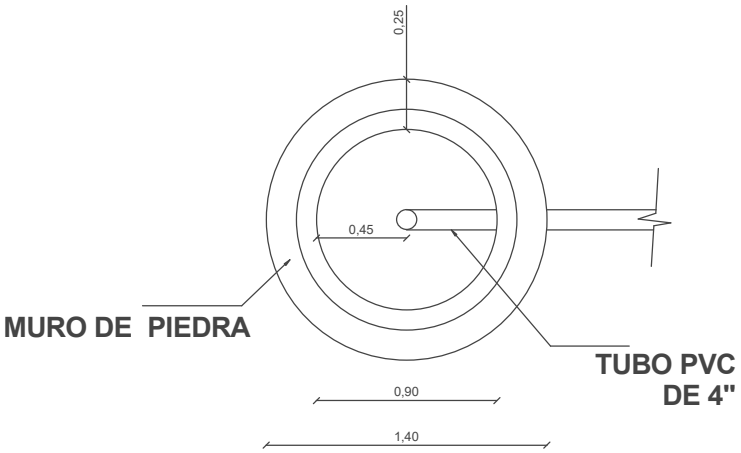


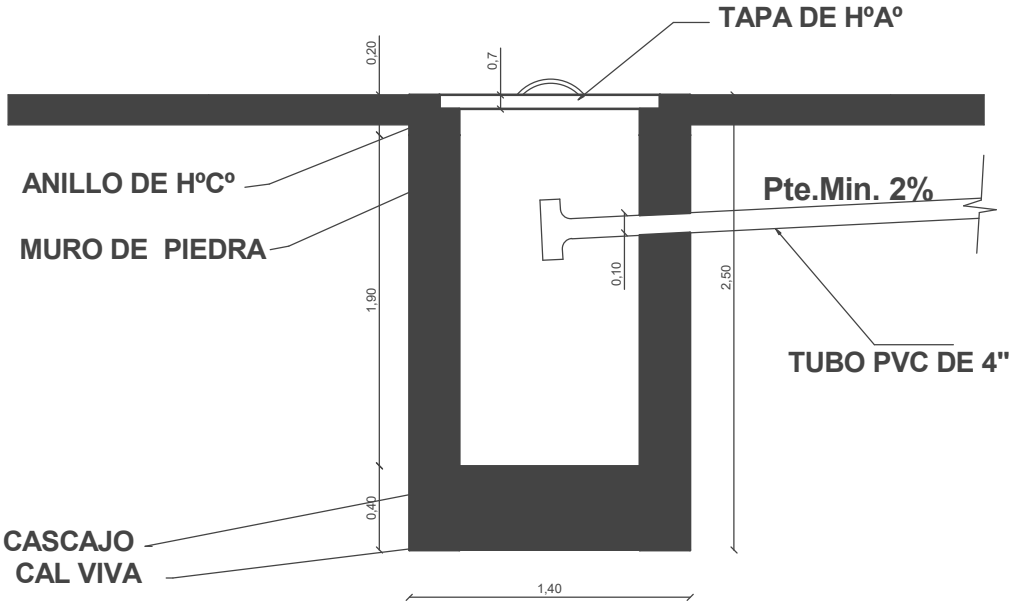


"EL PLANO ES REFERENCIAL SE DEBE ACOMODAR AL TERRENO"

**POZO DE ABSORCION**

/ PROPUESTA DE EMPLAZAMIENTO

AEVIVIENDA
AGENCIA ESTATAL DE VIVIENDA

AEVIVIENDA

**PROYECTO DE VIVIENDA NUEVA AUTOCONSTRUCCION EN EL MUNICIPIO DE CHULUMANI -FASE(V) 2024- LA PAZ**

| | | | | |
|---|---|---|---|---|
| ZONAS / URBANIZACIONES: *PATA LOA, HUANCAPAMPA, BAJO LOA, CHUQUINI LOS PINOS, YARIJA, JARAPATA, SAÑUNI ,SANTIAGO ,SAN ANTONIO ,TULDUCHI ,MITMA ,HUAYRAPATA ,MACHACAMARCA HUARDAPATA ,ARIPATA YUMALA ,TONGOBAYA Y OTROS.* | MUNICIPIO: *CHULUMANI* | | | FECHA: *DICIEMBRE 2024* |
| PROVINCIA: *SUD YUNGAS* | DEPARTAMENTO: **LA PAZ** | DISEÑO ARQUITECTONICO: | REVISADO Y APROBADO: | SUPERFICIE: *64.44 m2* |
| | | | | LAMINA: **AR-20** |

## PUERTA TABLERO DE MADERA SEMIDURA C/BARNIZ (0,90X2,10) (INC/MARCO Y QUINCALLERÍA)

DORMITORIO - COCINA - BAÑO

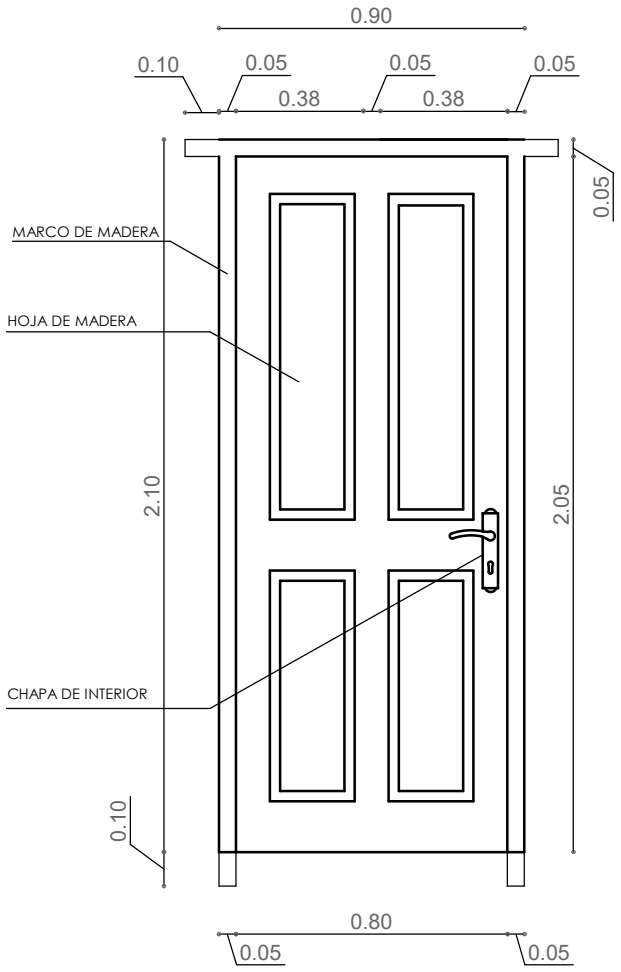


1.- MARCO DE MADERA SEMIDURA 2"x 4"

2.- PUERTA DE TABLERO MADERA SEMIDURA 2"

## PUERTA MIXTA METAL Y MADERA (1,00X2,10) (INC/MARCO Y QUINCALLERÍA)

INGRESO PRINCIPAL

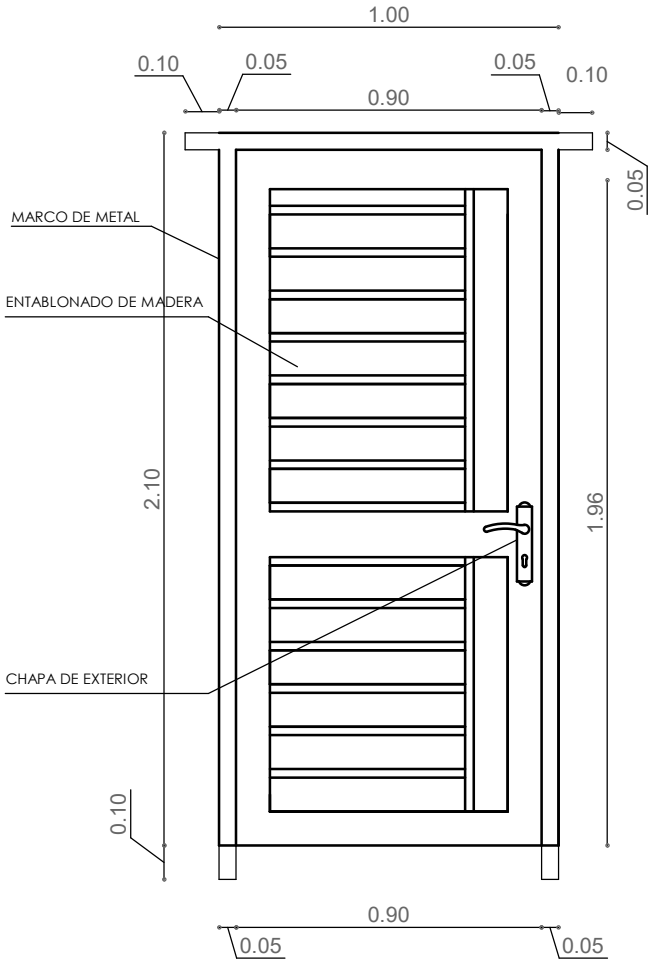


1.- MARCO DE PLANCHA METALICA 2"x 4"

2.- TABLERO MADERA SEMIDURA 2"

"EL PLANO ES REFERENCIAL SE DEBE ACOMODAR AL TERRENO"

**JG_Tabla de planificación de puertas**

| Marca | Tipo | Altura | Anchura | AREA PUERTA | Recuento | DINTEL |
|---|---|---|---|---|---|---|
| 1 | 0.90x2.10 | 2.10 | 0.90 | 1.89 m² | 1 | 1.10 |
| 2 | 1.00x2.10 | 2.10 | 1.00 | 2.10 m² | 1 | 1.20 |
| 3 | 0.90x2.10 | 2.10 | 0.90 | 1.89 m² | 1 | 1.10 |
| 4 | 0.90x2.10 | 2.10 | 0.90 | 1.89 m² | 1 | 1.10 |
| 5 | 0.90x2.10 | 2.10 | 0.90 | 1.89 m² | 1 | 1.10 |
| Total general: 5 | | | | 9.66 m² | | 5.60 |

# PLANO CONSTRUCTIVO - DETALLE DE PUERTAS

/ PROPUESTA DE EMPLAZAMIENTO

AEVIVIENDA
AGENCIA ESTATAL DE VIVIENDA

AEVIVIENDA

**PROYECTO DE VIVIENDA NUEVA AUTOCONSTRUCCION EN EL MUNICIPIO DE CHULUMANI -FASE(V) 2024- LA PAZ**

| | | | | |
|---|---|---|---|---|
| ZONAS / URBANIZACIONES: *PATA LOA, HUANCAPAMPA, BAJO LOA, CHUQUINI LOS PINOS, YARIJA, JARAPATA, SAÑUNI ,SANTIAGO ,SAN ANTONIO ,TULDUCHI ,MITMA ,HUAYRAPATA ,MACHACAMARCA HUARDAPATA ,ARIPATA YUMALA ,TONGOBAYA Y OTROS.* | MUNICIPIO: *CHULUMANI* | | | FECHA: *DICIEMBRE 2024* |
| PROVINCIA: *SUD YUNGAS* | DEPARTAMENTO: **LA PAZ** | DISEÑO ARQUITECTONICO: | REVISADO Y APROBADO: | SUPERFICIE: *64.44 m2* |
| | | | | LAMINA: **AR-21** |

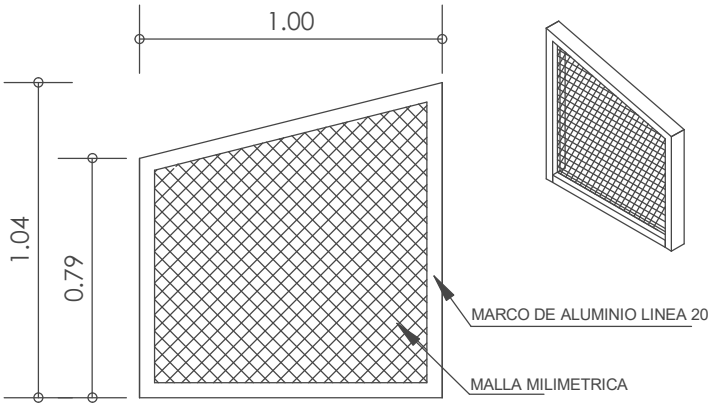


| V1 | VENTANA: BAÑO |
|---|---|

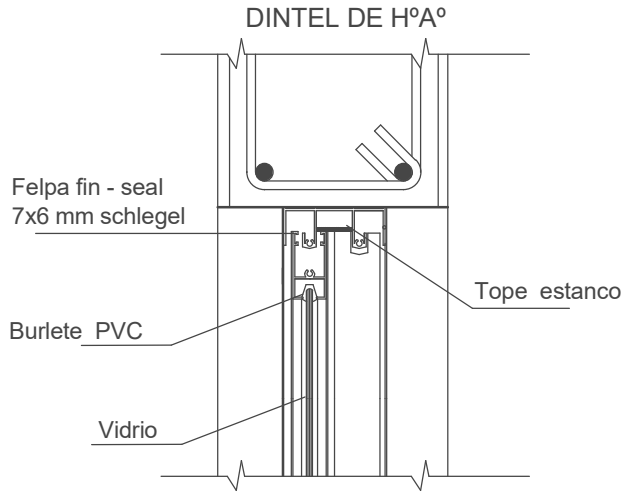


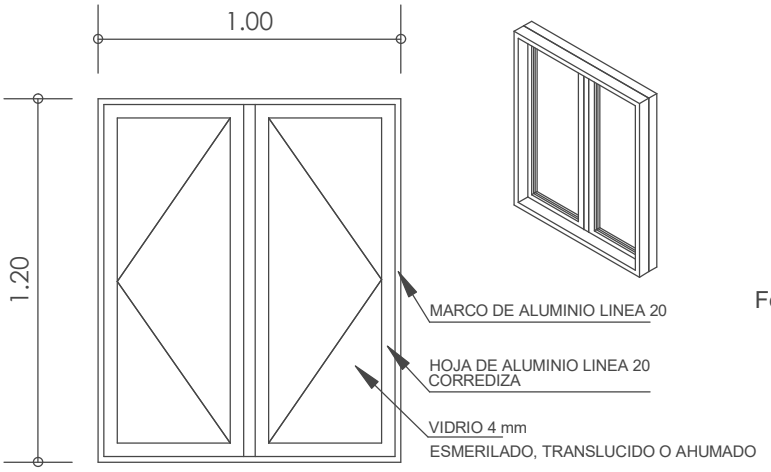


| V2 | VENTANA: BAÑO - COCINA |
|---|---|

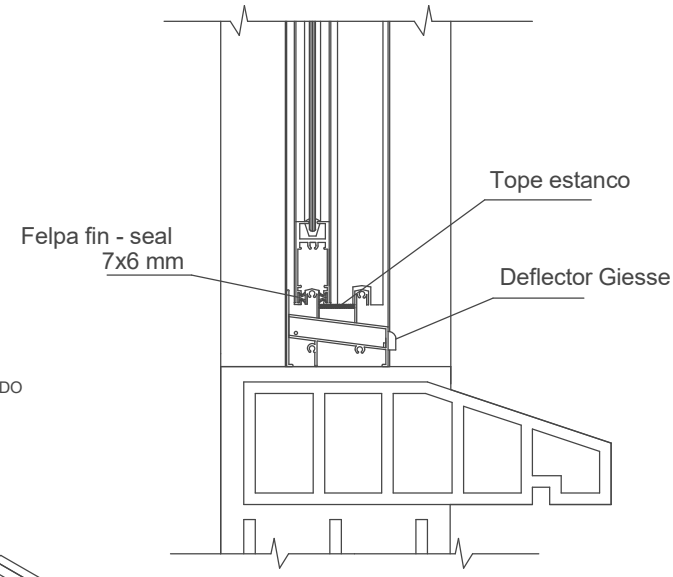


| CORTE | VENTANA DE ALUMINIO<br>ESC. VISUAL |
|---|---|

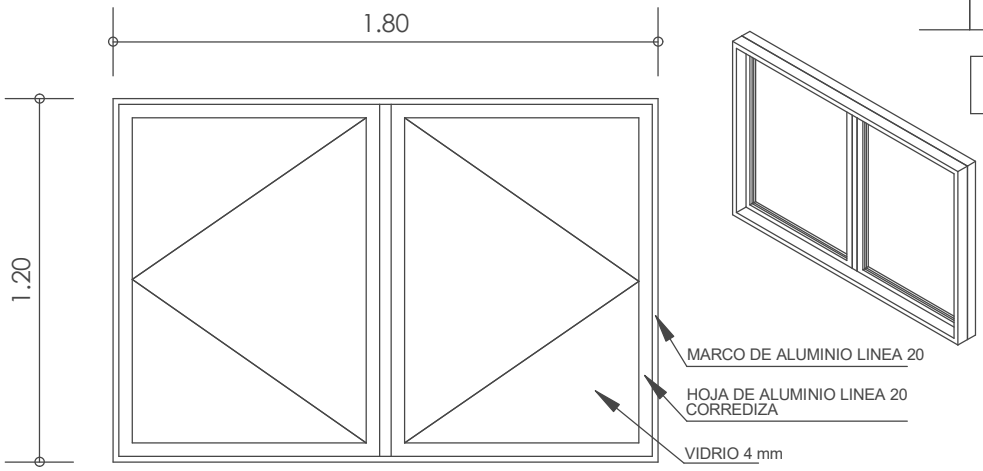


| V3 | VENTANA: DORMITORIOS - SALA ESTAR - COMEDOR |
|---|---|

**JG_Tabla de planificación de ventanas**

| Marca | Tipo | Altura | Anchura | AREA VENTANA | BOTAGUAS | DINTEL | Recuento |
|---|---|---|---|---|---|---|---|
| | 1.20x1.00 | 1.20 | 1.00 | 2.40 m² | 2.20 | 2.40 | 2 |
| | 1.20x1.80 | 1.20 | 1.80 | 8.64 m² | 7.60 | 8.00 | 4 |
| Total general: 6 | | | | 11.04 m² | 9.80 | 10.40 | |

"EL PLANO ES REFERENCIAL SE DEBE ACOMODAR AL TERRENO"

# PLANO CONSTRUCTIVO - DETALLE DE VENTANAS

/ PROPUESTA DE EMPLAZAMIENTO

AEVIVIENDA
AGENCIA ESTATAL DE VIVIENDA

AEVIVIENDA

**PROYECTO DE VIVIENDA NUEVA AUTOCONSTRUCCION EN EL MUNICIPIO DE CHULUMANI -FASE(V) 2024- LA PAZ**

| ZONAS / URBANIZACIONES: | MUNICIPIO: | | | FECHA: |
|---|---|---|---|---|
| PATA LOA, HUANCAPAMPA, BAJO LOA, CHUQUINI LOS PINOS, YARIJA, JARAPATA, SAÑUNI ,SANTIAGO ,SAN ANTONIO ,TULDUCHI ,MITMA ,HUAYRAPATA ,MACHACAMARCA HUARDAPATA ,ARIPATA YUMALA ,TONGOBAYA Y OTROS. | CHULUMANI | | | DICIEMBRE 2024 |
| | | | | SUPERFICIE: 64.44 m2 |
| PROVINCIA: SUD YUNGAS | DEPARTAMENTO: **LA PAZ** | DISEÑO ARQUITECTONICO: | REVISADO Y APROBADO: | LAMINA: **AR-22** |